杰瑞

电源产品手册

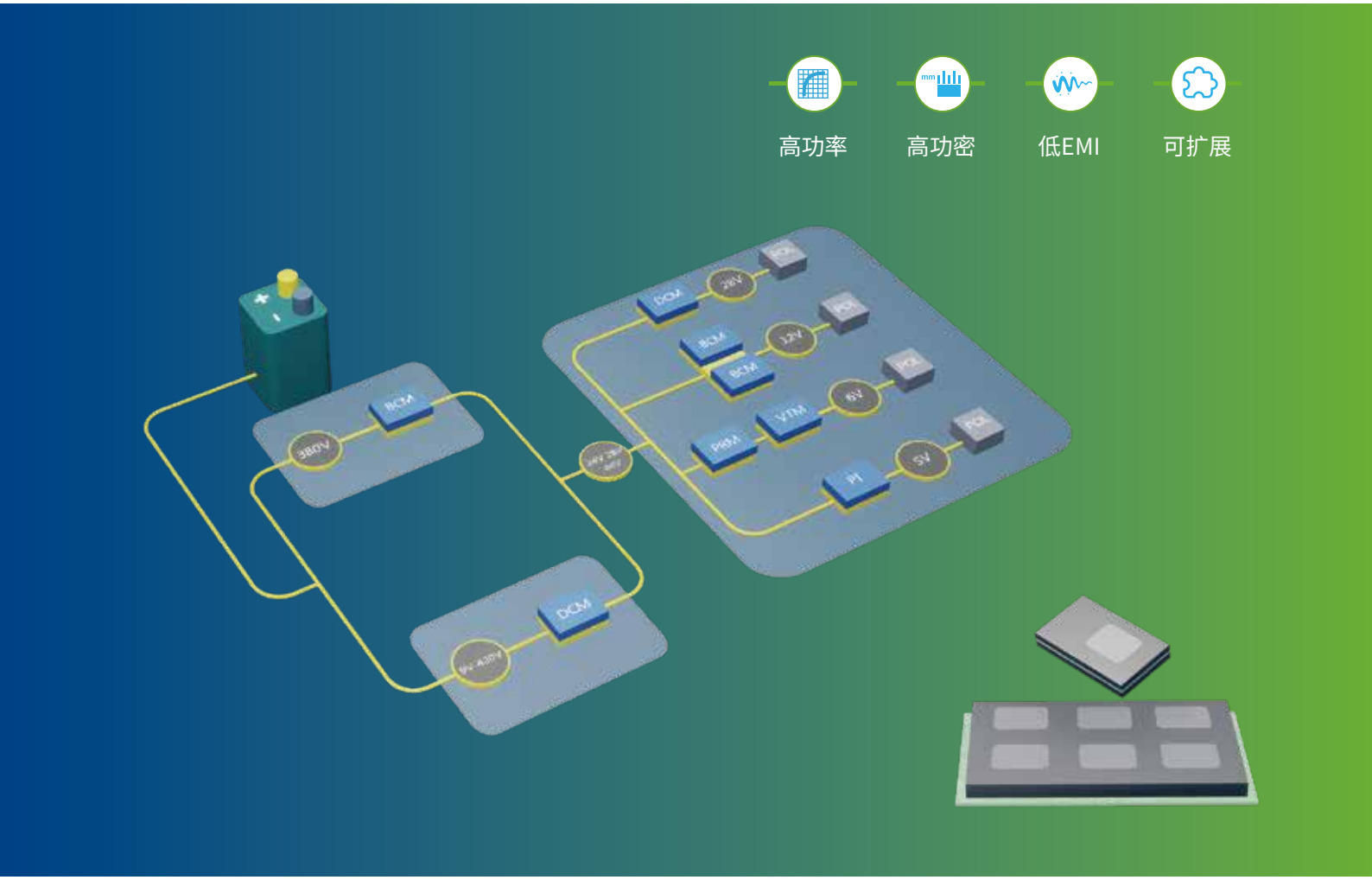

上海杰瑞兆新信息科技有限公司

SHANGHAI JARI ZHAOXIN INFORMATION TECHNOLOGY CO.,LTD

关于我们

杰瑞

上海杰瑞兆新信息科技有限公司成立于2012年，是特大型国有企业中国船舶集团有限公司下属国有控股公司，国家高新技术企业。

公司先后通过GB/T19001质量管理体系、GB/T24001环境管理体系和GB/T45001职业健康安全管理体系认证,各项资质齐全。

公司继承和发扬五十余年为装备提供供电解决方案的传统，累计开发三十多个系列近千个型号的电源产品，配套经验丰富。

公司拥有一支以博士为核心的高素质研发团队，技术骨干来自华为、台达、光宝等知名电力电子企业。凭借强大的创新研发能力，公司突破供电架构、转换拓扑、控制策略、专用芯片和封装技术等制约大幅提升新一代电源集成度、功率密度的关键技术，拥有完全自主知识产权65项，其中发明专利58项。

公司持续聚焦自主可控高性能电源，特别是标准封装高功率密度模块电源的研发，最新一代产品功率密度高达2870W/in^3，重量仅41g，技术指标达到国际先进水平，实现与国外产品的兼容替代，填补了国内空白，引领国内高端模块电源的技术和产品发展。

公司同时开发多个系列高性能专用电源管理芯片和大功率供电系统等特色产品，打造芯片-模块-系统的产品谱系，为用户提供从交流输入到点负载的一体化供电解决方案。

公司坚持“创新、高效、开放、共赢”的服务宗旨，将凭借先进的设计开发、生产制造以及试验检测能力，持续为国防装备和行业客户提供一流产品和服务。

企业文化

企业使命

为客户提供一流的电源解决方案

企业愿景

成为模块电源及其应用解决方案的全球领跑者

核心价值观

创新、高效、开放、共赢

战略方针

诚信为本、质量至上、市场牵引、技术驱动

销售服务

全国多地设有办事处，提供售前售后服务支持

华东地区：白经理，18036676288

华北地区：张经理，15715135367

章经理，15861225115

西南地区：张经理，18205130055

西北地区：燕经理，18061957605

江苏南京：汤经理，18036673827

科研能力

研发平台

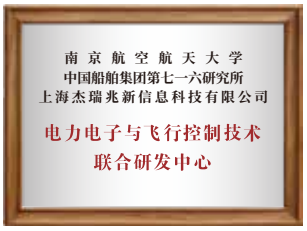

资质荣誉

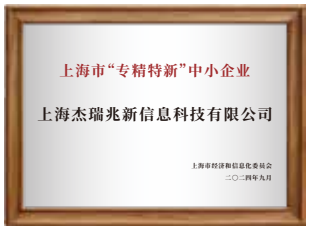

成果专利

发明专利66件，实用新型21件，软件著作权10项，集成电路布图6项

测试检验能力

自研ATE测试系统（JARI-ATE）

超声波无损检测系统

动态老炼系统

自动测试线（高低温+安规）

生产能力

3条
生产专线

6000㎡
生产组装车间

1000㎡
万级净化车间

200000+块
年均交付

万级净化微晶片电源生产专线，年产能30万块

模块电源生产专线，年产能10万块

定制化电源生产专线，年产能3万块

目录

杰瑞

一 微晶片电源

(一) DC/DC隔离稳压

JPI28H系列 01
JPI28H金封系列 02
JPI28WH系列 03
JPI28WH金封系列 04
JDCM24BC系列 05
JDCM24BC散热增强系列 06
JDCM24BC金封系列 07
JDCM28BC系列 08
JDCM28BC散热增强系列 09
JDCM28BC金封系列 10
JDCM28WBC系列 11
JDCM28WBC散热增强系列 12
JDCM28WBC金封系列 13
JDCM28WCC系列 14
JDCM28WCC金封系列 15
JDCM48BC系列 16
JDCM48BC散热增强系列 17
JDCM48WBC金封系列 18
JDCM100BC系列 19
JDCM270AC系列 20
JDCM270AC散热增强系列 21
JDCM270AC金封系列 22
JDCM275AC系列 23
JDCM275AC散热增强系列 24
JDCM275AC金封系列 25
JDCM300AC系列 26
JDCM300AC散热增强系列 27
JDCM300AC金封系列 28

(二) DC/DC非隔离稳压

JPRM28F系列 29
JPRM36F系列 30
JPRM48BF系列 31

(三) DC/DC隔离非稳压

JVTM36F系列 32
JVTM48F系列 33
JBCM48BF系列 34
JBCM384WEC系列 35
JBCM384WDC系列 36
JBCM384WDC散热增强系列 37

二 法兰砖电源

(一) DC/DC隔离稳压

MV24C系列 38
MV24B系列 39
MV24A系列 40
MV300C系列 41
MV300B系列 42
MV300A系列 43
MV375C系列 44
MV375B系列 45
MV375A系列 46

(二) DC/DC滤波器

JM-FIAM系列 47
MμRAM系列 48
MVI-ARM系列 49

三 POL电源

JRM4630 50
JRM4644 51

四 工业砖电源

(一) PFC功率因数校正

MQPF系列 52
MHPF系列 53

(二) AC/DC隔离稳压

D-ADF-500W系列 54
D-ADF-1000W系列 55

五 大功率电源

AC/DC系列10kW液冷整流电源 56
AC/DC系列15kW液冷整流电源 57
AC/DC系列15kW风冷整流电源 58
DC/AC系列15kW逆变电源 59

六 定制组件电源

定制组件电源 60

七 附录

低压JDCM散热增强系列封装外形尺寸汇总 61
高压JDCM散热增强系列封装外形尺寸汇总 63
高压JBCM散热增强系列封装外形尺寸汇总 65

目录

杰瑞

DC/DC隔离稳压

微晶片　JPI系列 P01-04

输入电压:16-50V,9-50V

输出电压:5V,12V,18V,28V

输出功率:25W,50W

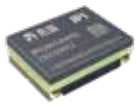

微晶片　JDCM系列 P05-28

输入电压:18-36V,16-50V,9-50V,36-75V,43-154V,
160-420V,120-420V,200-420V

输出电压:3.3V,5V,12V,15V,24V,28V,36V,48V

输出功率:低压JDCM CHIP最高320W,高压JDCM CHIP最高600W
低压JDCM 散热最高320W,高压JDCM 散热最高600W
低压JDCM 金封最高320W,高压JDCM 金封最高600W

法兰砖　MV系列 P05-28

输入电压:18-40V,180-375V,250-425V

输出电压:3.3V,5V,8V,12V,15V,24V,28V,36V,48V

输出功率:微砖最高150W,半砖最高300W,全砖最高600W

DC/DC隔离非稳压

微晶片　JVTM系列 P32-33

输入电压:26-50V,26-55V

输出电压:3V,4V,4.5V,6V,8V,9V,9.6V,
12V,16V,18V,24V,32V,36V

输出功率:120W,240W,300W

微晶片　JBCM系列 P34-37

输入电压:38-55V,260-410V

输出电压:4V,6V,8V,9.6V,12V,16V,24V,32V,48V

输出功率:120W,240W,300W

DC/DC非隔离稳压

微晶片　JPRM系列 P29-31

输入电压:16-50V,20-40V,18-60V,35-55V

输出电压:24V,36V,48V

输出功率:120W,200W,500W,600W

POL电源 P50-51

输入电压:4.8-18V,4-14V

输出电压:0.6-1.8V,0.6-5.5V

输出电流:4A,18A

目录

杰瑞

DC/DC滤波器

法兰砖　JM-FIAM系列　P47

输入浪涌抑制/滤波

输入电压:12-36V,180-375V

内部降压:1.5V,5V

输出电流:3A,18A

法兰砖　MμRAM系列　P48

输出纹波衰减

输入电压:3-30V

输出波纹:10mV,20mV

最大压差:425mV

输出电流:20A,30A,40A,60A

法兰砖　MVI-ARM系列　P49

输入自动整流

输入电压:180-264Vac

浪涌电压:280Vac/100ms

输入频率:47-63Hz

输出电压:235-375Vdc

输出功率:750W,1000W

PFC功率因数校正

工业砖　PFC系列　P52-53

输入电压:85-264Vac,176-264Vac

PF:0.99　THD:5%

输出功率:350W,500W,700W,1200W

定制组件电源

可根据客户需求开展个性化定制开发　P60

AC/DC隔离稳压

工业砖　D-ADF系列　P54-55

输入电压:176-264Vac

浪涌电压:290Vrms/100ms

输入频率:45-65Hz,47-63Hz

输出电压:12V,48V

输出功率:500W,1000W

大功率电源

大功率　AC/DC系列　P56-58

输入电压:380Vac　输出电压:550Vdc,710Vdc,750Vdc

PF:0.99　THD:3%　输出功率:10kW,15kW

大功率　DC/AC系列　P59

输入电压:500-700V　输出电压:380Vac

输出功率:15kW　输出形式:三相四线制

微晶片电源　JPI28H系列

产品特点

- 隔离稳压
- 超小尺寸封装
- 最高体积功率密度:334W/in^3
- 重量:7.8g
- 过欠压、过流、短路和过热保护
- 2250Vdc 绝缘耐压
- 工作温度:-55°C~100°C
- HALF CHIP封装:22.0 x 16.5 x 6.73mm
- 满足GJB 10164-2021《微电路模块通用规范》

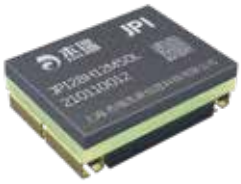

高集成　低EMI　隔离稳压　小体积

产品规格

规格型号	输入电压	输出电压	调节范围	输出电流	输出功率	效率	研制进度
JPI28H05M50L	16～50V	5V	4～5.5V	10A	50W	85.3%	可供货
JPI28H05M50LS-G	16～50V	5V	4～5.5V	10A	50W	85.3%	开发中
JPI28H12M50L	16～50V	12V	9.6～13.2V	4.2A	50W	88.0%	可供货
JPI28H12M50LS-G	16～50V	12V	9.6～13.2V	4.2A	50W	88.0%	开发中
JPI28H15M50L	16～50V	15V	12～16.5V	3.3A	50W	88.0%	开发中
JPI28H18M50L	16～50V	18V	14.4～19.8V	2.8A	50W	88.0%	开发中
JPI28H28M50L	16～50V	28V	22.4～30.8V	1.8A	50W	87.0%	开发中
JPI28H28M50LS-G	16～50V	28V	22.4～30.8V	1.8A	50W	87.0%	开发中

外形尺寸

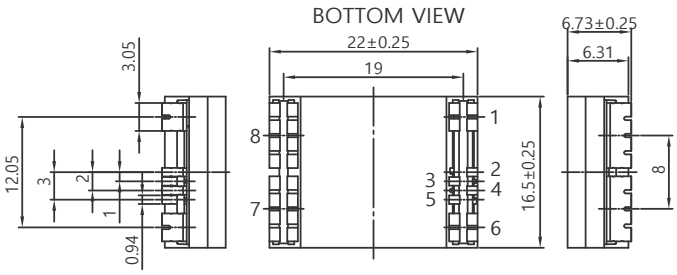

引脚号	符号	功能
1	+IN	输入正端
2	SGND	信号地
3	TM	温度监测端
4	TRIM	调压端
5	ENABLE	使能端
6	-IN	输入负端
7	-OUT	输出负端
8	+OUT	输出正端

命名规则

JPI	28	H	12	X	50	L	S	G
系列名称	输入电压	封装代码	输出电压	温度等级	输出功率	插针类型	并联功能	国产代码
隔离稳压 微晶片系列	28:16~50V	H:HALF CHIP	3V3:3.3V 05:5V 12:12V	M:Tc :-55~100°C TS :-65~125°C H: Tc :-40~100°C TS :-55~125°C T(工业级): Tc :-40~85°C TS :-40~125°C	50:50W 25:25W	L:表贴	S:单机工作	缺省:非国产 G:国产化

微晶片电源　JPI28H金封系列

产品特点

- 隔离稳压
- 超小尺寸封装
- 重量:约9.4g
- 过欠压、过流、短路和过热保护
- 2250Vdc 绝缘耐压
- 工作温度:-55°C~100°C
- 金属封装:22.0 x 16.8 x 6.51mm
- 满足GJB 10164-2021《微电路模块通用规范》

高集成　低EMI　隔离稳压　小体积

产品规格

规格型号	输入电压	输出电压	调节范围	输出电流	输出功率	效率	研制进度
JPI28H05M50S	16～50V	5V	4～5.5V	10A	50W	85.3%	开发中
JPI28H05M50SS-G	16～50V	5V	4～5.5V	10A	50W	85.3%	开发中
JPI28H12M50S	16～50V	12V	9.6～13.2V	4.2A	50W	88.0%	开发中
JPI28H12M50SS-G	16～50V	12V	9.6～13.2V	4.2A	50W	88.0%	开发中
JPI28H15M50S	16～50V	15V	12～16.5V	3.3A	50W	88.0%	开发中
JPI28H18M50S	16～50V	18V	14.4～19.8V	2.8A	50W	88.0%	开发中
JPI28H28M50S	16～50V	28V	22.4～30.8V	1.8A	50W	87.0%	开发中
JPI28H28M50SS-G	16～50V	28V	22.4～30.8V	1.8A	50W	87.0%	开发中

外形尺寸

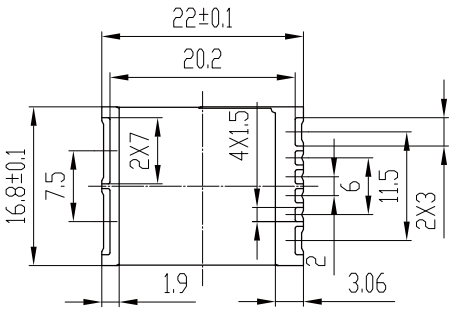

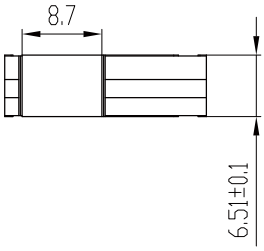

命名规则

JPI	28	H	12	X	50	S	S	G
系列名称	输入电压	封装代码	输出电压	温度等级	输出功率	插针类型	并联功能	国产代码
隔离稳压 微晶片系列	28:16~50V	H:HALF CHIP	3V3:3.3V 05:5V 12:12V	M:Tc :-55~100°C TS :-65~125°C H: Tc :-40~100°C TS :-55~125°C T(工业级): Tc :-40~85°C TS :-40~125°C	50:50W 25:25W	S:金封	S:单机工作	缺省:非国产 G:国产化

微晶片电源　JPI28WH系列

产品特点

- 宽输入隔离稳压:9V~50V
- 超小尺寸封装
- 高体积功率密度:167W/in^3
- 高重量功率密度:3.2W/g
- 重量:7.8g
- 过欠压、过流、短路和过热保护
- 2250Vdc 绝缘耐压
- 工作温度:-55℃~100℃
- HALF CHIP封装:22.0 x 16.5 x 6.73mm
- 满足GJB 10164-2021《微电路模块通用规范》

宽输入　低EMI　隔离稳压　小体积

产品规格

规格型号	输入电压	输出电压	调节范围	输出电流	输出功率	效率	研制进度
JPI28WH05M25L	9～50V	5V	4～5.5V	5A	25W	84.2%	开发中
JPI28WH12M25L	9～50V	12V	9.6～13.2V	2.1A	25W	86.0%	开发中

外形尺寸

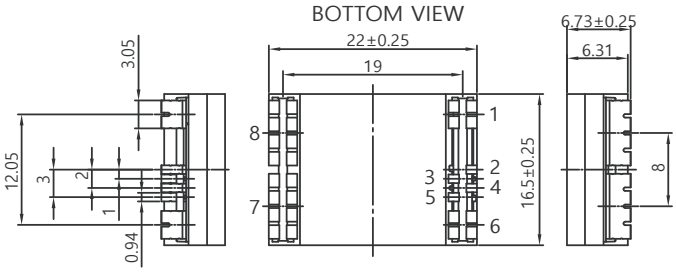

引脚号	符号	功能
1	+IN	输入正端
2	SGND	信号地
3	TM	温度监测端
4	TRIM	调压端
5	ENABLE	使能端
6	-IN	输入负端
7	-OUT	输出负端
8	+OUT	输出正端

命名规则

JPI	28W	H	12	X	25	L	S	G
系列名称	输入电压	封装代码	输出电压	温度等级	输出功率	插针类型	并联功能	国产代码
隔离稳压 微晶片系列	28W:9~50V	H:HALF CHIP	05:5V 12:12V	M:Tc :-55~100℃ TS :-65~125℃ H: Tc :-40~100℃ TS :-55~125℃ T(工业级): Tc :-40~85℃ TS :-40~125℃	25:25W	L:表贴	S:单机工作	缺省:非国产 G:国产化

微晶片电源　JPI28WH金封系列

产品特点

- 宽输入隔离稳压:9V~50V
- 超小尺寸封装
- 重量:约9.4g
- 过欠压、过流、短路和过热保护
- 2250Vdc 绝缘耐压
- 工作温度:-55℃~100℃
- 金属封装:22.0 x 16.8 x 6.51mm
- 满足GJB 10164-2021《微电路模块通用规范》

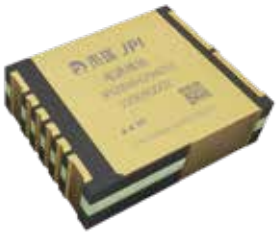

宽输入　低EMI　隔离稳压　小体积

产品规格

规格型号	输入电压	输出电压	调节范围	输出电流	输出功率	效率	研制进度
JPI28WH05M25S	9～50V	5V	4～5.5V	5A	25W	84.2%	开发中
JPI28WH12M25S	9～50V	12V	9.6～13.2V	2.1A	25W	86.0%	开发中

外形尺寸

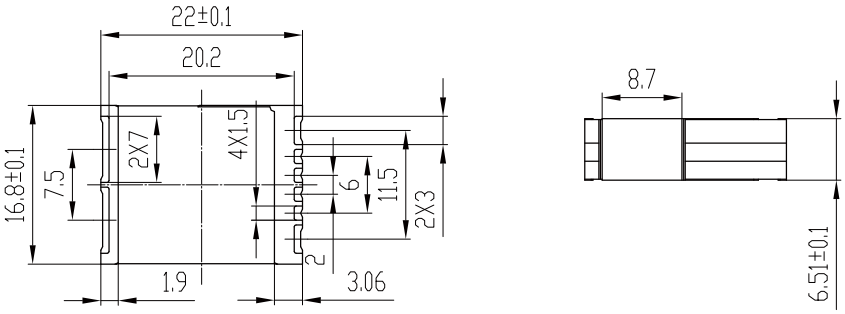

命名规则

JPI	28W	H	12	X	25	S	S	G
系列名称	输入电压	封装代码	输出电压	温度等级	输出功率	插针类型	并联功能	国产代码
隔离稳压 微晶片系列	28W:9~50V	H:HALF CHIP	05:5V 12:12V	M:Tc :-55~100°C TS :-65~125°C H: Tc :-40~100°C TS :-55~125°C T(工业级): Tc :-40~85°C TS :-40~125°C	25:25W	S:金封	S:单机工作	缺省:非国产 G:国产化

微晶片电源　JDCM24BC系列

产品特点

- 隔离稳压
- 高体积功率密度:818W/in^3
- 高重量功率密度:13.2W/g
- 重量:24.2g
- 过欠压、过流、短路和过热保护
- 支持8台并联扩容
- 2250Vdc 绝缘耐压
- 工作温度:-55℃~100℃
- CHIP3623封装:38.72 x 22.8 x 7.21mm
- 满足GJB 10164-2021《微电路模块通用规范》

高功密　低EMI　可扩展　隔离稳压

产品规格

规格型号	输入电压	输出电压	调节范围	输出电流	输出功率	效率	研制进度
JDCM24BC3V3M120T	18～36V	3.3V	2.97～3.63V	36.3A	120W	88.4%	待开发
JDCM24BC05M180T	18～36V	5V	4～5.5V	36A	180W	91.9%	可供货
JDCM24BC12M320T	18～36V	12V	7.2～13.2V	26.7A	320W	92.2%	待开发
JDCM24BC15M320T	18～36V	15V	9～16.5V	21.3A	320W	92.3%	待开发
JDCM24BC24M320T	18～36V	24V	14.4～26.4V	13.3A	320W	91.5%	待开发
JDCM24BC28M320T	18～36V	28V	16.8～30.8V	11.4A	320W	93.1%	可供货
JDCM24BC36M320T	18～36V	36V	21.6～39.6V	8.8A	320W	92.0%	可供货
JDCM24BC48M320T	18～36V	48V	28.8～52.8V	6.7A	320W	92.0%	可供货

外形尺寸

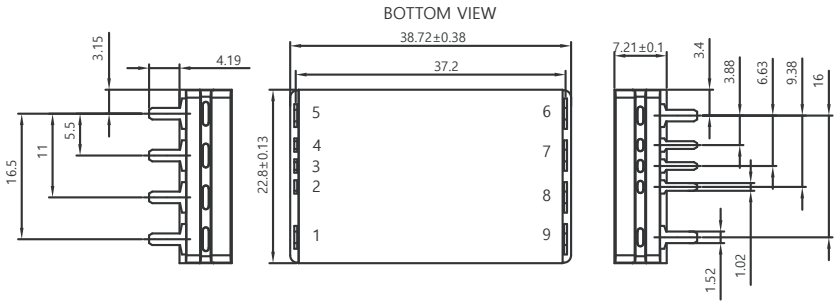

引脚号	符号	功能
1	+IN	输入正端
2	TR	输出电压调节
3	EN	使能端
4	FT	故障指示端
5	-IN	输入负端
6	-OUT	输出负端
7	+OUT	输出正端
8	-OUT	输出负端
9	+OUT	输出正端

命名规则

JDCM	24	BC	12	X	320	T	X	G
系列名称	输入电压	封装代码	输出电压	温度等级	输出功率	插针类型	并联功能	国产代码
隔离稳压 微晶片系列	24:18~36V	BC:CHIP3623	3V3:3.3V 05:5V 12:12V	M:Tc :-55~100°C TS :-65~125°C H: Tc :-40~100°C TS :-55~125°C T(工业级): Tc :-40~85°C TS :-40~125°C	120:120W 180:180W 320:320W	T:插装	P:支持并联 S:单机工作	缺省:非国产 G:国产化

微晶片电源　JDCM24BC散热增强系列

产品特点

- 隔离稳压
- 过欠压、过流、短路和过热保护
- 支持8台并联扩容
- 2250Vdc 绝缘耐压
- 工作温度：-55℃~100℃
- 多种封装可选，尺寸详见附录
- 满足GJB 10164-2021《微电路模块通用规范》

（图片仅为Y型封装）

产品规格

规格型号	输入电压	输出电压	调节范围	输出电流	输出功率	效率	研制进度
JDCM24BC3V3M120TSY2L	18～36V	3.3V	2.97～3.63V	36.3A	120W	88.4%	待开发
JDCM24BC05M180TSY2L	18～36V	5V	4～5.5V	36A	180W	91.9%	可供货
JDCM24BC12M320TSY2L	18～36V	12V	7.2～13.2V	26.7A	320W	92.2%	待开发
JDCM24BC15M320TSY2L	18～36V	15V	9～16.5V	21.3A	320W	92.3%	待开发
JDCM24BC24M320TSY2L	18～36V	24V	14.4～26.4V	13.3A	320W	91.5%	待开发
JDCM24BC28M320TSY2L	18～36V	28V	16.8～30.8V	11.4A	320W	93.1%	可供货
JDCM24BC36M320TSY2L	18～36V	36V	21.6～39.6V	8.8A	320W	93.0%	可供货
JDCM24BC48M320TSY2L	18～36V	48V	28.8～52.8V	6.7A	320W	92.0%	可供货

命名规则

JDCM	24	BC	12	X	320	T	X
系列名称	输入电压	封装代码	输出电压	温度等级	输出功率	插针类型	并联功能
隔离稳压 微晶片系列	24： 18~36V	BC： CHIP3623	3V3：3.3V 05：5V 12：12V	M：Tc :-55~100℃ TS :-65~125℃ H: Tc :-40~100℃ TS :-55~125℃ T（工业级）： Tc :-40~85℃ TS :-40~125℃	120：120W 180：180W 320：320W	T：插装	P：支持并联 S：单机工作

X	X	X	-G
安装样式	安装孔数量	安装孔类型	国产代码
缺省：CHIP封装 S：安装孔在底板短边，不加高 Y：安装孔在底板短边，加高 L：安装孔在底板长边，不加高 T：安装孔在底板长边，加高 F：底板法兰样式	2：2个 4：4个	L：螺纹孔 H：通孔	缺省：非国产 G：国产化

微晶片电源　JDCM24BC金封系列

产品特点

- 隔离稳压
- 重量:约29g
- 过欠压、过流、短路和过热保护
- 支持8台并联扩容
- 2250Vdc 绝缘耐压
- 工作温度:-55°C~100°C
- 金属封装:36.38 x 22.8 x 7.41mm
- 满足GJB 10164-2021《微电路模块通用规范》

高功密　低EMI　可扩展　隔离稳压

产品规格

规格型号	输入电压	输出电压	调节范围	输出电流	输出功率	效率	研制进度
JDCM24BC3V3M120S	18～36V	3.3V	2.97～3.63V	36.3A	120W	88.4%	待开发
JDCM24BC05M180S	18～36V	5V	4～5.5V	36A	180W	91.9%	开发中
JDCM24BC12M320S	18～36V	12V	7.2～13.2V	26.7A	320W	92.2%	待开发
JDCM24BC15M320S	18～36V	15V	9～16.5V	21.3A	320W	92.3%	待开发
JDCM24BC24M320S	18～36V	24V	14.4～26.4V	13.3A	320W	91.5%	待开发
JDCM24BC28M320S	18～36V	28V	16.8～30.8V	11.4A	320W	93.1%	开发中
JDCM24BC36M320S	18～36V	36V	21.6～39.6V	8.8A	320W	93.0%	开发中
JDCM24BC48M320S	18～36V	48V	28.8～52.8V	6.7A	320W	92.0%	开发中

外形尺寸

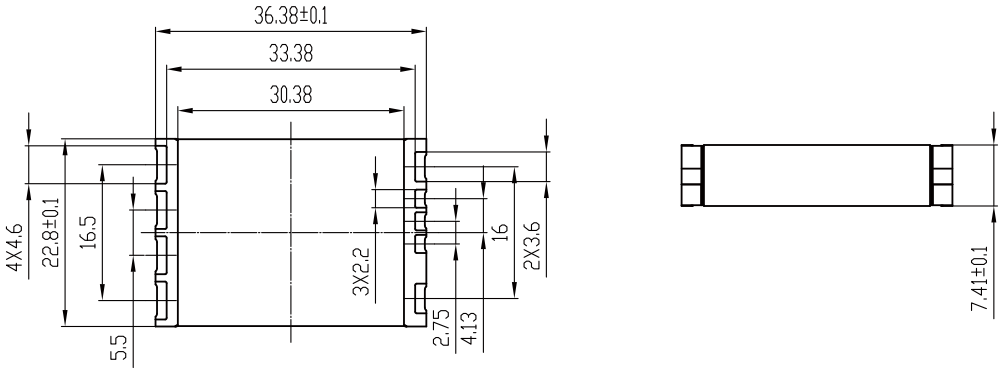

命名规则

JDCM	24	BC	12	X	320	S	X	G
系列名称	输入电压	封装代码	输出电压	温度等级	输出功率	插针类型	并联功能	国产代码
隔离稳压 微晶片系列	24:18~36V	BC:CHIP3623	3V3:3.3V 05:5V 12:12V	M:Tc :-55~100°C TS :-65~125°C H: Tc :-40~100°C TS :-55~125°C T(工业级): Tc :-40~85°C TS :-40~125°C	120:120W 180:180W 320:320W	S:金封	P:支持并联 S:单机工作	缺省:非国产 G:国产化

微晶片电源　JDCM28BC系列

产品特点

- 隔离稳压
- 高体积功率密度:818W/in^3
- 高重量功率密度:13.2W/g
- 重量:24.2g
- 过欠压、过流、短路和过热保护
- 支持8台并联扩容
- 2250Vdc 绝缘耐压
- 工作温度:-55℃~100℃
- CHIP3623封装:38.72 x 22.8 x 7.21mm
- 满足GJB 10164-2021《微电路模块通用规范》

高功密　低EMI　可扩展　隔离稳压

产品规格

规格型号	输入电压	输出电压	调节范围	输出电流	输出功率	效率	研制进度
JDCM28BC3V3M120T	16～50V	3.3V	2.97～3.63V	36.3A	120W	88.5%	可供货
JDCM28BC05M180T	16～50V	5V	4～5.5V	36A	180W	90.3%	可供货
JDCM28BC05M180TP-G	16～50V	5V	4～5.5V	36A	180W	89.0%	可供货
JDCM28BC12M320T	16～50V	12V	7.2～13.2V	26.7A	320W	92.2%	可供货
JDCM28BC12M320TP-G	16～50V	12V	7.2～13.2V	26.7A	320W	92.0%	可供货
JDCM28BC15M320T	16～50V	15V	9～16.5V	21.3A	320W	91.7%	待开发
JDCM28BC24M320T	16～50V	24V	14.4～26.4V	13.3A	320W	93.2%	可供货
JDCM28BC28M320T	16~50V	28V	22～30.8V	11.4A	320W	93.4%	可供货
JDCM28BC28M320TP-G	16~50V	28V	22～30.8V	11.4A	320W	93.0%	开发中
JDCM28BC48M320T	16~50V	48V	28.8～52.8V	6.7A	320W	93.0%	可供货

外形尺寸

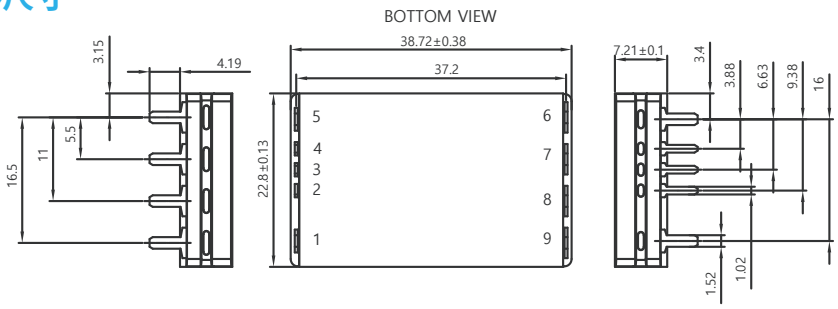

引脚号	符号	功能
1	+IN	输入正端
2	TR	输出电压调节
3	EN	使能端
4	FT	故障指示端
5	-IN	输入负端
6	-OUT	输出负端
7	+OUT	输出正端
8	-OUT	输出负端
9	+OUT	输出正端

命名规则

JDCM	28	BC	12	X	320	T	X	G
系列名称	输入电压	封装代码	输出电压	温度等级	输出功率	插针类型	并联功能	国产代码
隔离稳压 微晶片系列	28:16~50V	BC:CHIP3623	3V3:3.3V 05:5V 12:12V	M:Tc :-55~100℃ TS :-65~125℃ H: Tc :-40~100℃ TS :-55~125℃ T(工业级): Tc :-40~85℃ TS :-40~125℃	120:120W 180:180W 320:320W	T:插装	P:支持并联 S:单机工作	缺省:非国产 G:国产化

微晶片电源　JDCM28BC散热增强系列

产品特点

- 隔离稳压
- 过欠压、过流、短路和过热保护
- 支持8台并联扩容
- 2250Vdc 绝缘耐压
- 工作温度：-55℃~100℃
- 多种封装可选，尺寸详见附录
- 满足GJB 10164-2021《微电路模块通用规范》

（图片仅为Y型封装）

产品规格

规格型号	输入电压	输出电压	调节范围	输出电流	输出功率	效率	研制进度
JDCM28BC3V3M120TSY2L	16～50V	3.3V	2.97～3.63V	36.3A	120W	88.5%	可供货
JDCM28BC05M180TSY2L-G	16～50V	5V	4～5.5V	36A	180W	90.3%	可供货
JDCM28BC12M320TSY2L	16～50V	12V	7.2～13.2V	26.7A	320W	92.2%	可供货
JDCM28BC15M320TSY2L	16～50V	15V	9～16.5V	21.3A	320W	91.7%	待开发
JDCM28BC24M320TSY2L	16～50V	24V	14.4～26.4V	13.3A	320W	93.2%	可供货
JDCM28BC28M320TSY2L	16~50V	28V	22～30.8V	11.4A	320W	93.4%	可供货
JDCM28BC28M320TSY2L-G	16~50V	28V	22～30.8V	11.4A	320W	93.0%	开发中
JDCM28BC48M320TSY2L	16~50V	48V	28.8～52.8V	6.7A	320W	93.0%	可供货

命名规则

JDCM	28	BC	12	X	320	T	X
系列名称	输入电压	封装代码	输出电压	温度等级	输出功率	插针类型	并联功能
隔离稳压 微晶片系列	28： 16~50V	BC： CHIP3623	3V3：3.3V 05：5V 12：12V	M：Tc :-55~100℃ TS :-65~125℃ H: Tc :-40~100℃ TS :-55~125℃ T（工业级）： Tc :-40~85℃ TS :-40~125℃	120：120W 180：180W 320：320W	T：插装	P：支持并联 S：单机工作

X	X	X	-G
安装样式	安装孔数量	安装孔类型	国产代码
缺省：CHIP封装 S：安装孔在底板短边，不加高 Y：安装孔在底板短边，加高 L：安装孔在底板长边，不加高 T：安装孔在底板长边，加高 F：底板法兰样式	2：2个 4：4个	L：螺纹孔 H：通孔	缺省：非国产 G：国产化

微晶片电源　JDCM28BC金封系列

产品特点

- 隔离稳压
- 重量:约29g
- 过欠压、过流、短路和过热保护
- 支持8台并联扩容
- 2250Vdc 绝缘耐压
- 工作温度:-55℃~100℃
- 金属封装:36.38 x 22.8 x 7.41mm
- 满足GJB 10164-2021《微电路模块通用规范》

高功密　低EMI　可扩展　隔离稳压

产品规格

规格型号	输入电压	输出电压	调节范围	输出电流	输出功率	效率	研制进度
JDCM28BC3V3M120S	16～50V	3.3V	2.97～3.63V	36.3A	120W	88.5%	开发中
JDCM28BC05M180S	16～50V	5V	4～5.5V	36A	180W	90.3%	开发中
JDCM28BC05M180SP-G	16～50V	5V	4～5.5V	36A	180W	89.0%	开发中
JDCM28BC12M320S	16～50V	12V	7.2～13.2V	26.7A	320W	92.2%	开发中
JDCM28BC12M320SP-G	16～50V	12V	7.2～13.2V	26.7A	320W	92.0%	开发中
JDCM28BC15M320S	16～50V	15V	9～16.5V	21.3A	320W	91.7%	待开发
JDCM28BC24M320S	16～50V	24V	14.4～26.4V	13.3A	320W	93.2%	开发中
JDCM28BC28M320S	16~50V	28V	22～30.8V	11.4A	320W	93.4%	开发中
JDCM28BC28M320SP-G	16~50V	28V	22～30.8V	11.4A	320W	93.0%	待开发
JDCM28BC48M320S	16~50V	48V	28.8～52.8V	6.7A	320W	93.0%	开发中

外形尺寸

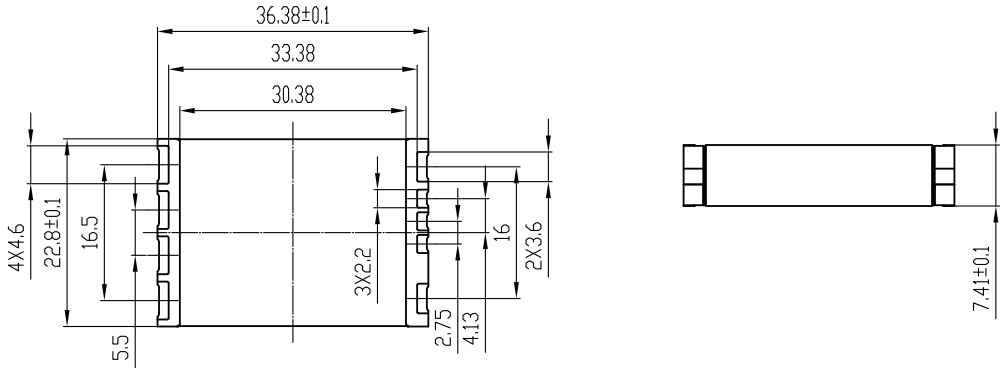

命名规则

JDCM	28	BC	12	X	320	S	X	G
系列名称	输入电压	封装代码	输出电压	温度等级	输出功率	插针类型	并联功能	国产代码
隔离稳压 微晶片系列	28:16~50V	BC:CHIP3623	3V3:3.3V 05:5V 12:12V	M:Tc :-55~100°C TS :-65~125°C H: Tc :-40~100°C TS :-55~125°C T(工业级): Tc :-40~85°C TS :-40~125°C	120:120W 180:180W 320:320W	S:金封	P:支持并联 S:单机工作	缺省:非国产 G:国产化

微晶片电源　JDCM28WBC系列

产品特点

- 宽输入隔离稳压
- 高体积功率密度:409W/in^3
- 高重量功率密度:6.6W/g
- 重量:24.2g
- 过欠压、过流、短路和过热保护
- 支持8台并联扩容
- 2250Vdc 绝缘耐压
- 工作温度:-55℃~100℃
- CHIP3623封装:38.72 x 22.8 x 7.21mm
- 满足GJB 10164-2021《微电路模块通用规范》

高功密　低EMI　可扩展　隔离稳压

产品规格

规格型号	输入电压	输出电压	调节范围	输出电流	输出功率	效率	研制进度
JDCM28WBC3V3M80T	9～50V	3.3V	2.97～3.63V	24.3A	80W	87.4%	可供货
JDCM28WBC05M80T	9～50V	5V	3.5～5.5V	16A	80W	88.4%	可供货
JDCM28WBC12M160T	9～50V	12V	7.2～13.2V	13.4A	160W	90.8%	可供货
JDCM28WBC12M320TP-G	9～50V	12V	7.2～13.2V	26.7A	320W	92.0%	可供货
JDCM28WBC15M160T	9～50V	15V	9～16.5V	10.7A	160W	90.6%	待开发
JDCM28WBC24M160T	9～50V	24V	14.4～26.4V	6.7A	160W	90.8%	可供货
JDCM28WBC28M160T	9～50V	28V	16.8～30.8V	5.8A	160W	91.0%	可供货
JDCM28WBC48M160T	9～50V	48V	28.8～52.8V	3.4A	160W	90.5%	待开发

外形尺寸

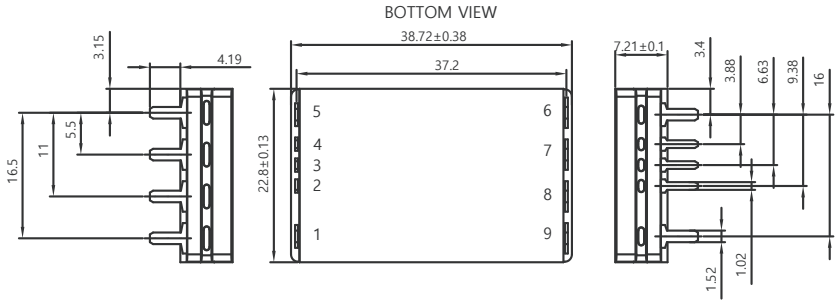

引脚号	符号	功能
1	+IN	输入正端
2	TR	输出电压调节
3	EN	使能端
4	FT	故障指示端
5	-IN	输入负端
6	-OUT	输出负端
7	+OUT	输出正端
8	-OUT	输出负端
9	+OUT	输出正端

命名规则

JDCM	28W	BC	12	X	180	T	X	G
系列名称	输入电压	封装代码	输出电压	温度等级	输出功率	插针类型	并联功能	国产代码
隔离稳压 微晶片系列	28W:9~50V	BC:CHIP3623	3V3:3.3V 05:5V 12:12V	M:Tc :-55~100℃ TS :-65~125℃ H: Tc :-40~100℃ TS :-55~125℃ T(工业级): Tc :-40~85℃ TS :-40~125℃	80:80W 160:160W	T:插装	P:支持并联 S:单机工作	缺省:非国产 G:国产化

微晶片电源　JDCM28WBC散热增强系列

产品特点

- 宽输入隔离稳压
- 过欠压、过流、短路和过热保护
- 支持8台并联扩容
- 2250Vdc 绝缘耐压
- 工作温度：-55℃~100℃
- 多种封装可选，尺寸详见附录
- 满足GJB 10164-2021《微电路模块通用规范》

（图片仅为Y型封装）

产品规格

规格型号	输入电压	输出电压	调节范围	输出电流	输出功率	效率	研制进度
JDCM28WBC3V3M80TSY2L	9～50V	3.3V	2.97～3.63V	24.3A	80W	87.4%	可供货
JDCM28WBC05M80TSY2L	9～50V	5V	3.5～5.5V	16A	80W	88.4%	可供货
JDCM28WBC12M160TSY2L	9～50V	12V	7.2～13.2V	13.4A	160W	90.8%	可供货
JDCM28WBC12M320TSY2L-G	9～50V	12V	7.2～13.2V	13.4A	160W	90.8%	可供货
JDCM28WBC15M160TSY2L	9～50V	15V	9～16.5V	10.7A	160W	90.6%	待开发
JDCM28WBC24M160TSY2L	9～50V	24V	14.4～26.4V	6.7A	160W	90.8%	可供货
JDCM28WBC28M160TSY2L	9～50V	28V	16.8～30.8V	5.8A	160W	91.0%	可供货
JDCM28WBC48M160TSY2L	9～50V	48V	28.8～52.8V	3.4A	160W	90.5%	待开发

命名规则

JDCM	28W	BC	12	X	180	T	X
系列名称	输入电压	封装代码	输出电压	温度等级	输出功率	插针类型	并联功能
隔离稳压 微晶片系列	28W： 9~50V	BC： CHIP3623	3V3：3.3V 05：5V 12：12V	M：Tc :-55~100°C TS :-65~125°C H: Tc :-40~100°C TS :-55~125°C T（工业级）： Tc :-40~85°C TS :-40~125°C	80：80W 160：160W	T：插装	P：支持并联 S：单机工作

X	X	X	-G
安装样式	安装孔数量	安装孔类型	国产代码
缺省：CHIP封装 S：安装孔在底板短边，不加高 Y：安装孔在底板短边，加高 L：安装孔在底板长边，不加高 T：安装孔在底板长边，加高 F：底板法兰样式	2：2个 4：4个	L：螺纹孔 H：通孔	缺省：非国产 G：国产化

微晶片电源　JDCM28WBC金封系列

产品特点

- 宽输入隔离稳压
- 重量:约29g
- 过欠压、过流、短路和过热保护
- 支持8台并联扩容
- 2250Vdc 绝缘耐压
- 工作温度:-55℃~100℃
- 金属封装:36.38 x 22.8 x 7.41mm
- 满足GJB 10164-2021《微电路模块通用规范》

高功密　低EMI　可扩展　隔离稳压

产品规格

规格型号	输入电压	输出电压	调节范围	输出电流	输出功率	效率	研制进度
JDCM28WBC3V3M80S	9～50V	3.3V	2.97～3.63V	24.3A	80W	87.4%	开发中
JDCM28WBC05M80S	9～50V	5V	3.5～5.5V	16A	80W	88.4%	开发中
JDCM28WBC12M160S	9～50V	12V	7.2～13.2V	13.4A	160W	90.8%	开发中
JDCM28WBC12M320SP-G	9～50V	12V	7.2-13.2V	26.7A	320W	92.0%	开发中
JDCM28WBC15M160S	9～50V	15V	9～16.5V	10.7A	160W	90.6%	待开发
JDCM28WBC24M160S	9～50V	24V	14.4～26.4V	6.7A	160W	90.8%	开发中
JDCM28WBC28M160S	9～50V	28V	16.8～30.8V	5.8A	160W	91.0%	开发中
JDCM28WBC48M160S	9～50V	48V	28.8～52.8V	3.4A	160W	90.5%	待开发

外形尺寸

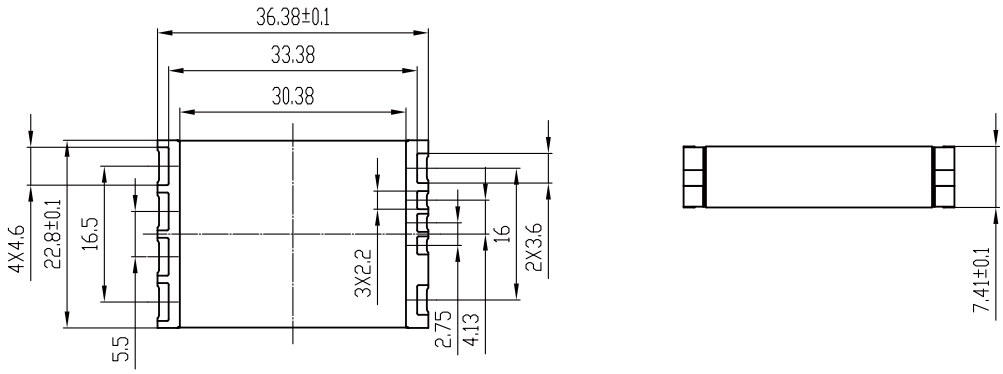

命名规则

JDCM	28W	BC	12	X	180	S	X	G
系列名称	输入电压	封装代码	输出电压	温度等级	输出功率	插针类型	并联功能	国产代码
隔离稳压 微晶片系列	28W:9~50V	BC:CHIP3623	3V3:3.3V 05:5V 12:12V	M:Tc :-55~100°C TS :-65~125°C H: Tc :-40~100°C TS :-55~125°C T(工业级): Tc :-40~85°C TS :-40~125°C	80:80W 160:160W 320:320W	S:金封	P:支持并联 S:单机工作	缺省:非国产 G:国产化

微晶片电源　JDCM28WCC系列

产品特点

- 宽输入范围:9～50VDC
- 高体积功率密度:490W/in³
- 高重量功率密度:13.2W/g
- 重量:16g
- 过压、过流、欠压，短路及过温保护
- 2250Vdc 绝缘耐压
- CHIP2322封装:25.4 x 22.8 x 7.21mm
- 满足GJB 10164-2021《微电路模块通用规范》

宽输入　低EMI　可扩展　隔离稳压

产品规格

规格型号	输入电压	输出电压	调节范围	输出电流	输出功率	效率	研制进度
JDCM28WCC12M120TS-G	9~50VDC	12V	8~13.2V	10A	120W	91.0%	开发中
JDCM28WCC28M120TS-G	9~50VDC	28V	22~30.8V	4.29A	120W	91.0%	开发中
JDCM28WCC05M90TS-G	9~50VDC	5V	3.5~5.5V	18A	90W	89.0%	开发中

外形尺寸

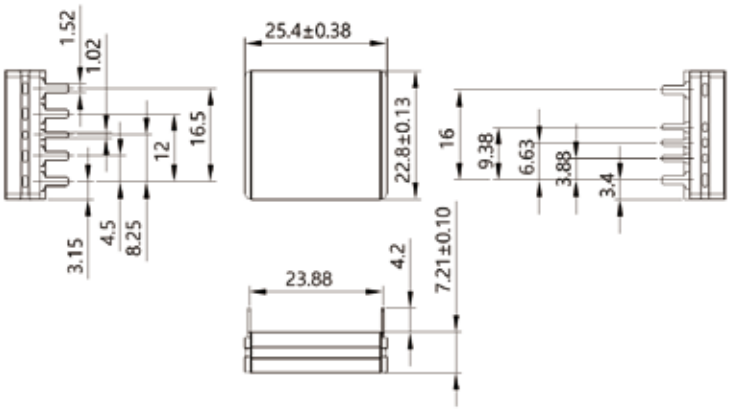

命名规则

JDCM	28W	CC	12	X	120	T	X	G
系列名称	输入电压	封装代码	输出电压	温度等级	输出功率	插针类型	并联功能	国产代码
隔离稳压 微晶片系列	28W:9~50V	CC:CHIP2322	05:5V 12:12V 28:28V	M:Tc :-55~100°C TS :-65~125°C H: Tc :-40~100°C TS :-55~125°C T(工业级): Tc :-40~85°C TS :-40~125°C	120:120W 90:90W	T:插装	P:支持并联 S:单机工作	缺省:非国产 G:国产化

微晶片电源　JDCM28WCC金封系列

产品特点

- 宽输入隔离稳压:9~50VDC
- 重量:约16g
- 过欠压、过流、短路和过热保护
- 2250VDC绝缘耐压
- 工作温度:-55~100°C
- 封装尺寸:25.4 x 22.8 x 7.41mm
- 满足GJB 10164-2021《微电路模块通用规范》

宽输入　低EMI　可扩展　隔离稳压

产品规格

规格型号	输入电压	输出电压	调节范围	输出电流	输出功率	效率	研制进度
JDCM28WCC12M120SS-G	9~50V	12V	8~13.2V	10A	120W	91.0%	开发中
JDCM28WCC28M120SS-G	9~50V	28V	22~30.8V	4.29A	120W	91.0%	开发中
JDCM28WCC05M90SS-G	9~50V	5V	3.5~5.5V	18A	90W	89.0%	开发中

外形尺寸

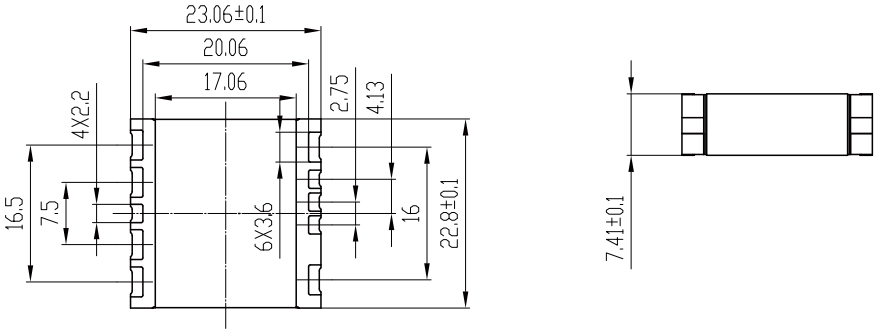

命名规则

JDCM	28W	CC	12	X	120	S	X	G
系列名称	输入电压	封装代码	输出电压	温度等级	输出功率	插针类型	并联功能	国产代码
隔离稳压 微晶片系列	28W:9~50V	CC:CHIP2322	05:5V 12:12V 28:28V	M:Tc :-55~100°C TS :-65~125°C H: Tc :-40~100°C TS :-55~125°C T(工业级): Tc :-40~85°C TS :-40~125°C	120:120W 90:90W	S:金封	P:支持并联 S:单机工作	缺省:非国产 G:国产化

微晶片电源　JDCM48BC系列

产品特点

- 隔离稳压
- 高体积功率密度:818W/in³
- 高重量功率密度:13.2W/g
- 重量:24.2g
- 过欠压、过流、短路和过热保护
- 支持8台并联扩容
- 2250Vdc 绝缘耐压
- 工作温度:-55℃~100℃
- CHIP3623封装:38.72 x 22.8 x 7.21mm
- 满足GJB 10164-2021《微电路模块通用规范》

高功密　低EMI　可扩展　隔离稳压

产品规格

规格型号	输入电压	输出电压	调节范围	输出电流	输出功率	效率	研制进度
JDCM48BC05M160T	36～75V	5V	4～5.5V	32A	160W	90.8%	待开发
JDCM48BC12M320T	36～75V	12V	7.2～13.2V	26.7A	320W	92.0%	待开发
JDCM48BC15M320T	36～75V	15V	9～16.5V	21.3A	320W	92.0%	待开发
JDCM48BC24M320T	36～75V	24V	14.4～26.4V	13.3A	320W	91.0%	可供货
JDCM48BC28M320T	36～75V	28V	16.8～30.8V	11.4A	320W	91.8%	可供货
JDCM48BC36M320T	36～75V	36V	21.6～39.6V	8.8A	320W	92.3%	待开发
JDCM48BC48M320T	36～75V	48V	28.8～52.8V	6.7A	320W	92.1%	待开发

外形尺寸

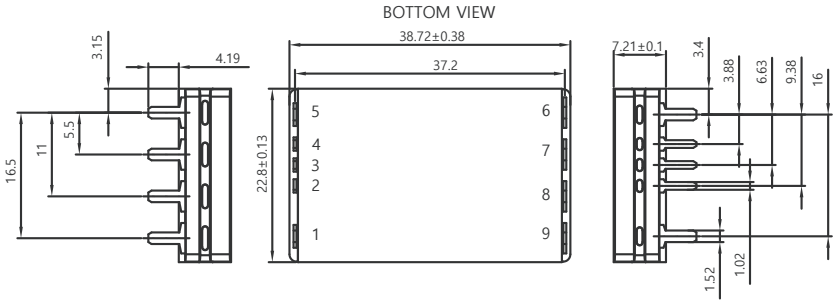

引脚号	符号	功能
1	+IN	输入正端
2	TR	输出电压调节
3	EN	使能端
4	FT	故障指示端
5	-IN	输入负端
6	-OUT	输出负端
7	+OUT	输出正端
8	-OUT	输出负端
9	+OUT	输出正端

命名规则

JDCM	48	BC	12	X	320	T	X	G
系列名称	输入电压	封装代码	输出电压	温度等级	输出功率	插针类型	并联功能	国产代码
隔离稳压 微晶片系列	48:36~75V	BC:CHIP3623	05:5V 12:12V 15:15V	M:Tc :-55~100°C TS :-65~125°C H: Tc :-40~100°C TS :-55~125°C T(工业级): Tc :-40~85°C TS :-40~125°C	160:160W 320:320W	T:插装	P:支持并联 S:单机工作	缺省:非国产 G:国产化

微晶片电源　JDCM48BC散热增强系列

产品特点

- 隔离稳压
- 过欠压、过流、短路和过热保护
- 支持8台并联扩容
- 2250Vdc 绝缘耐压
- 工作温度：-55℃~100℃
- 多种封装可选，尺寸详见附录
- 满足GJB 10164-2021《微电路模块通用规范》

（图片仅为Y型封装）

产品规格

规格型号	输入电压	输出电压	调节范围	输出电流	输出功率	效率	研制进度
JDCM48BC05M160TSY2L	36～75V	5V	4～5.5V	32A	160W	90.8%	待开发
JDCM48BC12M320TSY2L	36～75V	12V	7.2～13.2V	26.7A	320W	92.0%	待开发
JDCM48BC15M320TSY2L	36～75V	15V	9～16.5V	21.3A	320W	92.0%	待开发
JDCM48BC24M320TSY2L	36～75V	24V	14.4～26.4V	13.3A	320W	91.0%	可供货
JDCM48BC28M320TSY2L	36～75V	28V	16.8～30.8V	11.4A	320W	91.8%	可供货
JDCM48BC36M320TSY2L	36～75V	36V	21.6～39.6V	8.8A	320W	92.3%	待开发
JDCM48BC48M320TSY2L	36～75V	48V	28.8～52.8V	6.7A	320W	92.1%	待开发

命名规则

JDCM	48	BC	12	X	320	T	X
系列名称	输入电压	封装代码	输出电压	温度等级	输出功率	插针类型	并联功能
隔离稳压 微晶片系列	48： 36~75V	BC： CHIP3623	05：5V 12：12V 15：15V	M：Tc :-55~100°C TS :-65~125°C H: Tc :-40~100°C TS :-55~125°C T（工业级）： Tc :-40~85°C TS :-40~125°C	160：160W 320：320W	T：插装	P：支持并联 S：单机工作

X	X	X	-G
安装样式	安装孔数量	安装孔类型	国产代码
缺省：CHIP封装 S：安装孔在底板短边，不加高 Y：安装孔在底板短边，加高 L：安装孔在底板长边，不加高 T：安装孔在底板长边，加高 F：底板法兰样式	2：2个 4：4个	L：螺纹孔 H：通孔	缺省：非国产 G：国产化

微晶片电源　JDCM48BC金封系列

产品特点

- 隔离稳压
- 重量:约29g
- 过欠压、过流、短路和过热保护
- 支持8台并联扩容
- 2250Vdc 绝缘耐压
- 工作温度:-55℃~100℃
- 金属封装:36.38 x 22.8 x 7.41mm
- 满足GJB 10164-2021《微电路模块通用规范》

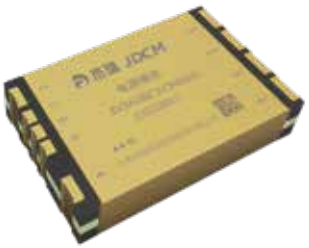

高功密　低EMI　可扩展　隔离稳压

产品规格

规格型号	输入电压	输出电压	调节范围	输出电流	输出功率	效率	研制进度
JDCM48BC05M160S	36～75V	5V	4～5.5V	32A	160W	90.8%	待开发
JDCM48BC12M320S	36～75V	12V	7.2～13.2V	26.7A	320W	92.0%	待开发
JDCM48BC15M320S	36～75V	15V	9～16.5V	21.3A	320W	92.0%	待开发
JDCM48BC24M320S	36～75V	24V	14.4～26.4V	13.3A	320W	91.0%	开发中
JDCM48BC28M320S	36～75V	28V	16.8～30.8V	11.4A	320W	91.8%	开发中
JDCM48BC36M320S	36～75V	36V	21.6～39.6V	8.8A	320W	92.3%	待开发
JDCM48BC48M320S	36～75V	48V	28.8～52.8V	6.7A	320W	92.1%	待开发

外形尺寸

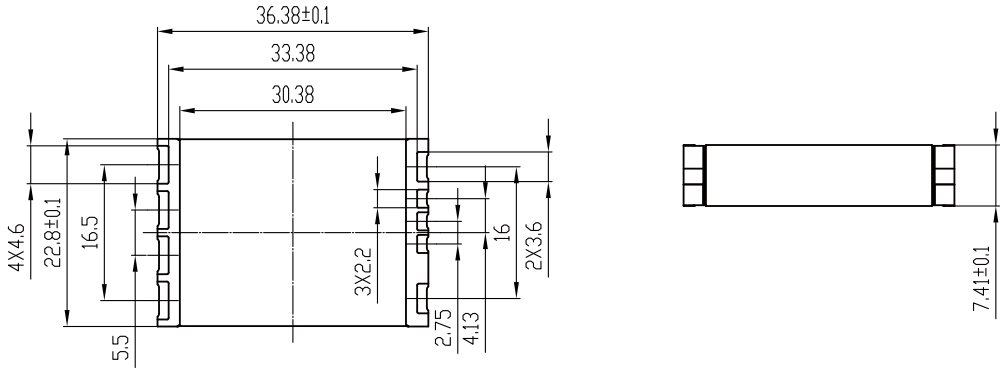

命名规则

JDCM	48	BC	12	X	320	S	X	G
系列名称	输入电压	封装代码	输出电压	温度等级	输出功率	插针类型	并联功能	国产代码
隔离稳压 微晶片系列	48:36~75V	BC:CHIP3623	05:5V 12:12V 15:15V	M:Tc :-55~100°C TS :-65~125°C H: Tc :-40~100°C TS :-55~125°C T(工业级): Tc :-40~85°C TS :-40~125°C	160:160W 320:320W	S:金封	P:支持并联 S:单机工作	缺省:非国产 G:国产化

微晶片电源 JDCM100BC系列

产品特点

- 隔离稳压
- 输出功率:240W
- 效率:高达91.7%
- 高体积功率密度:617W/in^3
- 高重量功率密度:9.9W/g
- 重量:24.2g
- 过压、过流、欠压，短路及过温保护
- 2250Vdc 绝缘耐压
- 支持8台并联扩流
- 工作温度:-55℃~100℃
- CHIP3623封装:38.72 x 22.8 x 7.21mm

高功密　低EMI　可扩展　隔离稳压

产品规格

规格型号	输入电压	输出电压	调节范围	输出电流	输出功率	效率	研制进度
JDCM100BC12M240T	43～154V	12V	7.2～13.2V	20A	240W	89.0%	可供货
JDCM100BC28M240T	43～154V	28V	16.8～30.8V	8.6A	240W	91.7%	可供货

外形尺寸

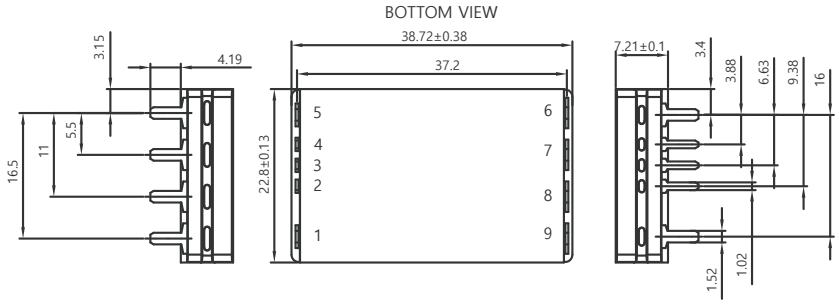

引脚号	符号	功能
1	+IN	输入正端
2	TR	输出电压调节
3	EN	使能端
4	FT	故障指示端
5	-IN	输入负端
6	-OUT	输出负端
7	+OUT	输出正端
8	-OUT	输出负端
9	+OUT	输出正端

命名规则

JDCM	100	BC	12	X	240	T	X	G
系列名称	输入电压	封装代码	输出电压	温度等级	输出功率	插针类型	并联功能	国产代码
隔离稳压 微晶片系列	100:43~154V	BC:CHIP3623	12:12V 28:28V	M:Tc :-55~100°C TS :-65~125°C H: Tc :-40~100°C TS :-55~125°C T(工业级): Tc :-40~85°C TS :-40~125°C	240:240W	T:插装	P:支持并联 S:单机工作	缺省:非国产 G:国产化

微晶片电源　JDCM270AC系列

产品特点

- 宽输入隔离稳压:160V~420V
- 高体积功率密度:1040W/in³
- 高重量功率密度:17.4W/g
- 重量:28g
- 过欠压、过流、短路和过热保护
- 支持8台并联扩容
- 4242Vdc 绝缘耐压
- 工作温度:-55℃~100℃
- CHIP4623封装:47.91 x 22.80 x 7.21mm
- 满足GJB 10164-2021《微电路模块通用规范》

高功密　低EMI　可扩展　隔离稳压

产品规格

规格型号	输入电压	输出电压	调节范围	输出电流	输出功率	效率	研制进度
JDCM270AC3V3M150T	160～420V	3.3V	3～3.6V	45.46A	150W	87.7%	待开发
JDCM270AC05M250T	160～420V	5V	4～5.5V	50A	250W	89.1%	开发中
JDCM270AC12M500T	160～420V	12V	7.2～13.2V	41.67A	500W	91.1%	可供货
JDCM270AC12M500T-G	160～420V	12V	7.2～13.2V	41.67A	500W	90.5%	开发中
JDCM270AC15M500T	160～420V	15V	9～16.5V	33.4A	500W	91.8%	开发中
JDCM270AC24M500T	160～420V	24V	14.4～26.4V	20.84A	500W	92.6%	可供货
JDCM270AC28M500T	160～420V	28V	16.8～30.8V	17.86A	500W	93.2%	可供货
JDCM270AC28M500T-G	160～420V	28V	16.8～30.8V	17.86A	500W	92.2%	开发中
JDCM270AC48M500T	160～420V	48V	28.8～52.8V	10.42A	500W	92.0%	可供货

外形尺寸

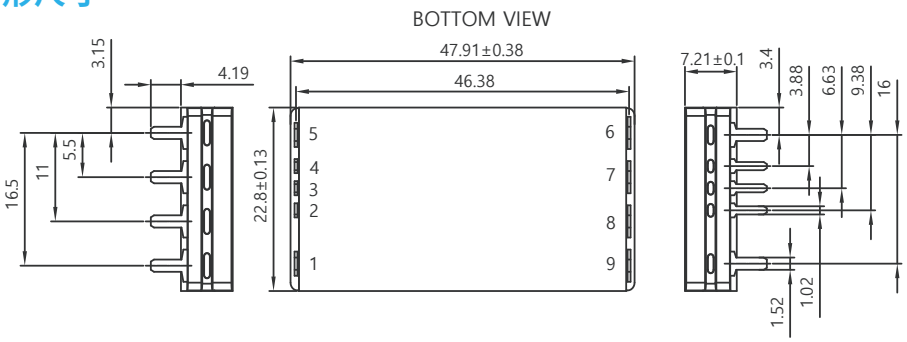

引脚号	符号	功能
1	+IN	输入正端
2	TR	输出电压调节
3	EN	使能端
4	FT	故障指示端
5	-IN	输入负端
6	-OUT	输出负端
7	+OUT	输出正端
8	-OUT	输出负端
9	+OUT	输出正端

命名规则

JDCM	270	AC	12	X	500	T	X	G
系列名称	输入电压	封装代码	输出电压	温度等级	输出功率	插针类型	并联功能	国产代码
隔离稳压 微晶片系列	270:160~420V	AC:CHIP4623	3V3:3V 05:5V 12:12V	M:Tc :-55~100°C TS :-65~125°C H: Tc :-40~100°C TS :-55~125°C T(工业级): Tc :-40~85°C TS :-40~125°C	150:150W 250:250W 500:500W	T:插装	P:支持并联 S:单机工作	缺省:非国产 G:国产化

微晶片电源　JDCM270AC散热增强系列

产品特点

- 宽输入隔离稳压:160V~420V
- 过欠压、过流、短路和过热保护
- 支持8台并联扩容
- 4242Vdc 绝缘耐压
- 工作温度:-55°C~100°C
- 多种封装可选,尺寸详见附录
- 满足GJB 10164-2021《微电路模块通用规范》

(图片仅为Y型封装)

产品规格

规格型号	输入电压	输出电压	调节范围	输出电流	输出功率	效率	研制进度
JDCM270AC3V3M150TSY2L	160～420V	3.3V	3～3.6V	45.46A	150W	87.7%	待开发
JDCM270AC05M250TSY2L	160～420V	5V	4～5.5V	50A	250W	89.1%	开发中
JDCM270AC12M500SY2LT	160～420V	12V	7.2～13.2V	41.67A	500W	91.1%	可供货
JDCM270AC12M500TSY2L-G	160～420V	12V	7.2～13.2V	41.67A	500W	90.5%	开发中
JDCM270AC15M500TSY2L	160～420V	15V	9～16.5V	33.4A	500W	91.8%	开发中
JDCM270AC24M500TSY2L	160～420V	24V	14.4～26.4V	20.84A	500W	92.6%	可供货
JDCM270AC28M500TSY2L	160～420V	28V	16.8～30.8V	17.86A	500W	93.2%	可供货
JDCM270AC28M500TSY2L-G	160～420V	28V	16.8～30.8V	17.86A	500W	92.2%	开发中
JDCM270AC48M500TSY2L	160～420V	48V	28.8～52.8V	10.42A	500W	92.0%	可供货

命名规则

JDCM	270	AC	12	X	500	T	X
系列名称	输入电压	封装代码	输出电压	温度等级	输出功率	插针类型	并联功能
隔离稳压 微晶片系列	270: 160~420V	AC: CHIP4623	3V3:3V 05:5V 12:12V	M:Tc :-55~100°C TS :-65~125°C H: Tc :-40~100°C TS :-55~125°C T(工业级): Tc :-40~85°C TS :-40~125°C	150:150W 250:250W 500:500W	T:插装	P:支持并联 S:单机工作

X	X	X	-G
安装样式	安装孔数量	安装孔类型	国产代码
缺省:CHIP封装 S:安装孔在底板短边,不加高 Y:安装孔在底板短边,加高 L:安装孔在底板长边,不加高 T:安装孔在底板长边,加高 F:底板法兰样式	2:2个 4:4个	L:螺纹孔 H:通孔	缺省:非国产 G:国产化

微晶片电源　JDCM270AC金封系列

产品特点

- 宽输入隔离稳压:160V~420V
- 重量:约33.6g
- 过欠压、过流、短路和过热保护
- 支持8台并联扩容
- 4242Vdc 绝缘耐压
- 工作温度:-55°C~100°C
- 金属封装:45.58 x 22.8 x 7.41mm
- 满足GJB 10164-2021《微电路模块通用规范》

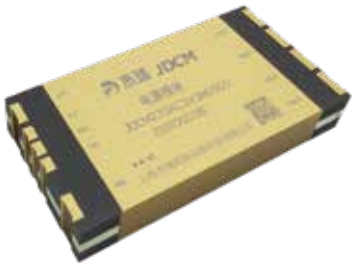

高功密　低EMI　可扩展　隔离稳压

产品规格

规格型号	输入电压	输出电压	调节范围	输出电流	输出功率	效率	研制进度
JDCM270AC3V3M150S	160～420V	3.3V	3～3.6V	45.46A	150W	87.7%	待开发
JDCM270AC05M250S	160～420V	5V	4～5.5V	50A	250W	89.1%	待开发
JDCM270AC12M500S	160～420V	12V	7.2～13.2V	41.67A	500W	91.1%	开发中
JDCM270AC12M500S-G	160～420V	12V	7.2～13.2V	41.67A	500W	90.5%	待开发
JDCM270AC15M500S	160～420V	15V	9～16.5V	33.4A	500W	91.8%	待开发
JDCM270AC24M500S	160～420V	24V	14.4～26.4V	20.84A	500W	92.6%	开发中
JDCM270AC28M500S	160～420V	28V	16.8～30.8V	17.86A	500W	93.2%	开发中
JDCM270AC28M500S-G	160～420V	28V	16.8～30.8V	17.86A	500W	92.2%	待开发
JDCM270AC48M500S	160～420V	48V	28.8～52.8V	10.42A	500W	92.0%	开发中

外形尺寸

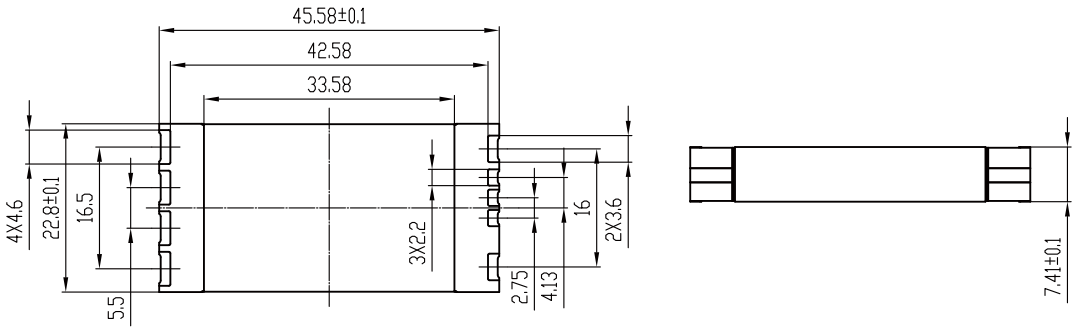

命名规则

JDCM	270	AC	12	X	500	S	X	G
系列名称	输入电压	封装代码	输出电压	温度等级	输出功率	插针类型	并联功能	国产代码
隔离稳压 微晶片系列	270:160~420V	AC:CHIP4623	3V3:3V 05:5V 12:12V	M:Tc :-55~100°C TS :-65~125°C H: Tc :-40~100°C TS :-55~125°C T(工业级): Tc :-40~85°C TS :-40~125°C	150:150W 250:250W 500:500W	S:金封	P:支持并联 S:单机工作	缺省:非国产 G:国产化

微晶片电源　JDCM275AC系列

产品特点

- 超宽输入隔离稳压:120V~420V
- 高体积功率密度:1040W/in^3
- 高重量功率密度:17.4W/g
- 重量:28g
- 过欠压、过流、短路和过热保护
- 支持8台并联扩容
- 4242Vdc 绝缘耐压
- 工作温度:-55℃~100℃
- CHIP4623封装:47.91 x 22.80 x 7.21mm
- 满足GJB 10164-2021《微电路模块通用规范》

宽输入　低EMI　可扩展　隔离稳压

产品规格

规格型号	输入电压	输出电压	调节范围	输出电流	输出功率	效率	研制进度
JDCM275AC3V3M110T	120～420V	3.3V	3～3.6V	33.4A	110W	86.0%	待开发
JDCM275AC05M190T	120～420V	5V	4～5.5V	38A	190W	88.1%	待开发
JDCM275AC12M375T	120～420V	12V	7.2～13.2V	31.3A	375W	92.0%	待开发
JDCM275AC15M375T	120～420V	15V	9～16.5V	25A	375W	91.1%	开发中
JDCM275AC24M375T	120～420V	24V	14.4～26.4V	15.7A	375W	92.6%	待开发
JDCM275AC28M375T	120～420V	28V	16.8～30.8V	13.4A	375W	92.6%	可供货
JDCM275AC48M375T	120～420V	48V	28.8～52.8V	7.9A	375W	91.0%	待开发

外形尺寸

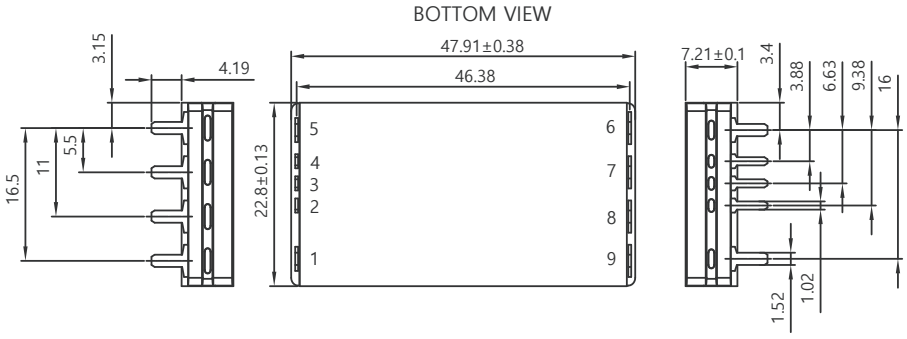

引脚号	符号	功能
1	+IN	输入正端
2	TR	输出电压调节
3	EN	使能端
4	FT	故障指示端
5	-IN	输入负端
6	-OUT	输出负端
7	+OUT	输出正端
8	-OUT	输出负端
9	+OUT	输出正端

命名规则

JDCM	275	AC	12	X	375	T	X	G
系列名称	输入电压	封装代码	输出电压	温度等级	输出功率	插针类型	并联功能	国产代码
隔离稳压 微晶片系列	275:120~420V	AC:CHIP4623	3V3:3V 05:5V 12:12V	M:Tc :-55~100°C TS :-65~125°C H: Tc :-40~100°C TS :-55~125°C T(工业级): Tc :-40~85°C TS :-40~125°C	110:110W 90:90W 375:375W	T:插装	P:支持并联 S:单机工作	缺省:非国产 G:国产化

微晶片电源　JDCM275AC散热增强系列

产品特点

- 超宽输入隔离稳压：120V~420V
- 过欠压、过流、短路和过热保护
- 支持8台并联扩容
- 4242Vdc 绝缘耐压
- 工作温度：-55°C~100°C
- 多种封装可选，尺寸详见附录
- 满足GJB 10164-2021《微电路模块通用规范》

（图片仅为Y型封装）

产品规格

规格型号	输入电压	输出电压	调节范围	输出电流	输出功率	效率	研制进度
JDCM275AC3V3M110TSY2L	120～420V	3.3V	3～3.6V	33.4A	110W	86.0%	待开发
JDCM275AC05M190TSY2L	120～420V	5V	4～5.5V	38A	190W	88.1%	待开发
JDCM275AC12M375TSY2L	120～420V	12V	7.2～13.2V	31.3A	375W	92.0%	待开发
JDCM275AC15M375TSY2L	120～420V	15V	9～16.5V	25A	375W	91.1%	开发中
JDCM275AC24M375TSY2L	120～420V	24V	14.4～26.4V	15.7A	375W	92.6%	待开发
JDCM275AC28M375TSY2L	120～420V	28V	16.8～30.8V	13.4A	375W	92.6%	可供货
JDCM275AC48M375TSY2L	120～420V	48V	28.8～52.8V	7.9A	375W	91.0%	待开发

命名规则

JDCM	275	AC	12	X	375	T	X
系列名称	输入电压	封装代码	输出电压	温度等级	输出功率	插针类型	并联功能
隔离稳压 微晶片系列	275： 120~420V	AC： CHIP4623	3V3:3V 05：5V 12：12V	M：Tc :-55~100°C TS :-65~125°C H: Tc :-40~100°C TS :-55~125°C T（工业级）： Tc :-40~85°C TS :-40~125°C	110：110W 90：90W 375：375W	T：插装	P：支持并联 S：单机工作

X	X	X	-G
安装样式	安装孔数量	安装孔类型	国产代码
缺省：CHIP封装 S：安装孔在底板短边，不加高 Y：安装孔在底板短边，加高 L：安装孔在底板长边，不加高 T：安装孔在底板长边，加高 F：底板法兰样式	2：2个 4：4个	L：螺纹孔 H：通孔	缺省：非国产 G：国产化

微晶片电源　JDCM275AC金封系列

产品特点

- 超宽输入隔离稳压:120V~420V
- 重量:约33.6g
- 过欠压、过流、短路和过热保护
- 支持8台并联扩容
- 4242Vdc 绝缘耐压
- 工作温度:-55°C~100°C
- 金属封装:45.58 x 22.8 x 7.41mm
- 满足GJB 10164-2021《微电路模块通用规范》

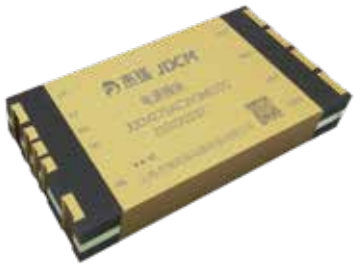

宽输入　低EMI　可扩展　隔离稳压

产品规格

规格型号	输入电压	输出电压	调节范围	输出电流	输出功率	效率	研制进度
JDCM275AC3V3M110S	120～420V	3.3V	3～3.6V	33.4A	110W	86.0%	待开发
JDCM275AC05M190S	120～420V	5V	4～5.5V	38A	190W	88.1%	待开发
JDCM275AC12M375S	120～420V	12V	7.2～13.2V	31.3A	375W	92.0%	待开发
JDCM275AC15M375S	120～420V	15V	9～16.5V	25A	375W	91.1%	待开发
JDCM275AC24M375S	120～420V	24V	14.4～26.4V	15.7A	375W	92.6%	待开发
JDCM275AC28M375S	120～420V	28V	16.8～30.8V	13.4A	375W	92.6%	开发中
JDCM275AC48M375S	120～420V	48V	28.8～52.8V	7.9A	375W	91.0%	待开发

外形尺寸

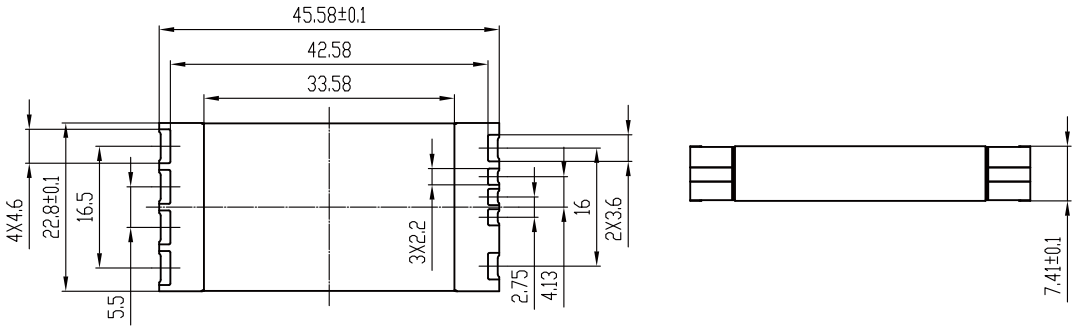

命名规则

JDCM	275	AC	12	X	375	S	X	G
系列名称	输入电压	封装代码	输出电压	温度等级	输出功率	插针类型	并联功能	国产代码
隔离稳压 微晶片系列	275:120~420V	AC:CHIP4623	3V3:3V 05:5V 12:12V	M:Tc :-55~100°C TS :-65~125°C H: Tc :-40~100°C TS :-55~125°C T(工业级): Tc :-40~85°C TS :-40~125°C	110:110W 90:90W 375:375W	S:金封	P:支持并联 S:单机工作	缺省:非国产 G:国产化

微晶片电源　JDCM300AC系列

产品特点

- 宽输入隔离稳压:200V~420V
- 高体积功率密度:1040W/in^3
- 高重量功率密度:17.4W/g
- 重量:28g
- 过欠压、过流、短路和过热保护
- 支持8台并联扩容
- 4242Vdc 绝缘耐压
- 工作温度:-55℃~100℃
- CHIP4623封装:47.91 x 22.80 x 7.21mm
- 满足GJB 10164-2021《微电路模块通用规范》

高功密　低EMI　可扩展　隔离稳压

产品规格

规格型号	输入电压	输出电压	调节范围	输出电流	输出功率	效率	研制进度
JDCM300AC3V3M150T	200～420V	3.3V	3～3.6V	45.46A	150W	87.7%	待开发
JDCM300AC05M250T	200～420V	5V	4～5.5V	50A	250W	89.1%	开发中
JDCM300AC12M500T	200～420V	12V	7.2～13.2V	41.67A	500W	91.1%	可供货
JDCM300AC15M500T	200～420V	15V	9～16.5V	33.4A	500W	91.8%	待开发
JDCM300AC28M500T	200～420V	28V	16.8～30.8V	17.86A	500W	93.2%	可供货
JDCM300AC48M500T	200～420V	48V	28.8～52.8V	10.42A	500W	92.0%	开发中
JDCM300AC24M600T	200～420V	24V	21.6～26.4V	25A	600W	92.6%	可供货

外形尺寸

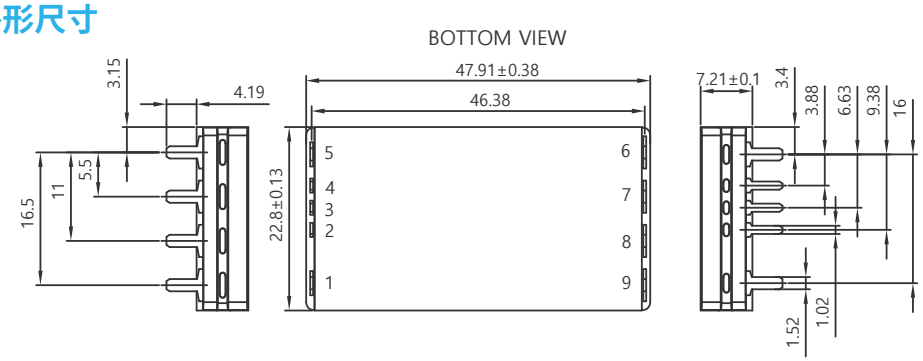

引脚号	符号	功能
1	+IN	输入正端
2	TR	输出电压调节
3	EN	使能端
4	FT	故障指示端
5	-IN	输入负端
6	-OUT	输出负端
7	+OUT	输出正端
8	-OUT	输出负端
9	+OUT	输出正端

命名规则

JDCM	300	AC	12	X	500	T	X	G
系列名称	输入电压	封装代码	输出电压	温度等级	输出功率	插针类型	并联功能	国产代码
隔离稳压 微晶片系列	300:200~420V	AC:CHIP4623	3V3:3V 05:5V 12:12V	M:Tc :-55~100°C TS :-65~125°C H: Tc :-40~100°C TS :-55~125°C T(工业级): Tc :-40~85°C TS :-40~125°C	150:150W 250:250W 500:500W	T:插装	P:支持并联 S:单机工作	缺省:非国产 G:国产化

微晶片电源　JDCM300AC散热增强系列

产品特点

- 宽输入隔离稳压:200V~420V
- 过欠压、过流、短路和过热保护
- 支持8台并联扩容
- 4242Vdc 绝缘耐压
- 工作温度:-55°C~100°C
- 多种封装可选,尺寸详见附录
- 满足GJB 10164-2021《微电路模块通用规范》

(图片仅为Y型封装)

产品规格

规格型号	输入电压	输出电压	调节范围	输出电流	输出功率	效率	研制进度
JDCM300AC3V3M150TSY2L	200～420V	3.3V	3～3.6V	45.46A	150W	87.7%	待开发
JDCM300AC05M250TSY2L	200～420V	5V	4～5.5V	50A	250W	89.1%	开发中
JDCM300AC12M500TSY2L	200～420V	12V	7.2～13.2V	41.67A	500W	91.1%	可供货
JDCM300AC15M500TSY2L	200～420V	15V	9～16.5V	33.4A	500W	91.8%	待开发
JDCM300AC28M500TSY2L	200～420V	28V	16.8～30.8V	17.86A	500W	93.2%	可供货
JDCM300AC48M500TSY2L	200～420V	48V	28.8～52.8V	10.42A	500W	92.0%	开发中
JDCM300AC24M600TSY2L	200～420V	24V	14.4～26.4V	25A	600W	92.6%	可供货

命名规则

JDCM	300	AC	12	X	500	T	X
系列名称	输入电压	封装代码	输出电压	温度等级	输出功率	插针类型	并联功能
隔离稳压 微晶片系列	300: 200~420V	AC: CHIP4623	3V3:3V 05:5V 12:12V	M:Tc :-55~100°C TS :-65~125°C H: Tc :-40~100°C TS :-55~125°C T(工业级): Tc :-40~85°C TS :-40~125°C	150:150W 250:250W 500:500W	T:插装	P:支持并联 S:单机工作

X	X	X	-G
安装样式	安装孔数量	安装孔类型	国产代码
缺省:CHIP封装 S:安装孔在底板短边,不加高 Y:安装孔在底板短边,加高 L:安装孔在底板长边,不加高 T:安装孔在底板长边,加高 F:底板法兰样式	2:2个 4:4个	L:螺纹孔 H:通孔	缺省:非国产 G:国产化

微晶片电源　JDCM300AC金封系列

产品特点

- 宽输入隔离稳压:200V~420V
- 重量:约33.6g
- 过欠压、过流、短路和过热保护
- 支持8台并联扩容
- 4242Vdc 绝缘耐压
- 工作温度:-55℃~100℃
- 金属封装:45.58 x 22.8 x 7.41mm
- 满足GJB 10164-2021《微电路模块通用规范》

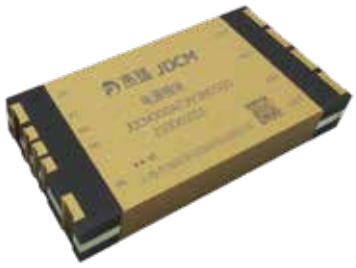

高功密　低EMI　可扩展　隔离稳压

产品规格

规格型号	输入电压	输出电压	调节范围	输出电流	输出功率	效率	研制进度
JDCM300AC3V3M150S	200～420V	3.3V	3～3.6V	45.46A	150W	87.7%	待开发
JDCM300AC05M250S	200～420V	5V	4～5.5V	50A	250W	89.1%	待开发
JDCM300AC12M500S	200～420V	12V	7.2～13.2V	41.67A	500W	91.1%	开发中
JDCM300AC15M500S	200～420V	15V	9～16.5V	33.4A	500W	91.8%	待开发
JDCM300AC28M500S	200～420V	28V	16.8～30.8V	17.86A	500W	93.2%	开发中
JDCM300AC48M500S	200～420V	48V	28.8～52.8V	10.42A	500W	92.0%	待开发
JDCM300AC24M600S	200～420V	24V	14.4～26.4V	25A	600W	92.6%	开发中

外形尺寸

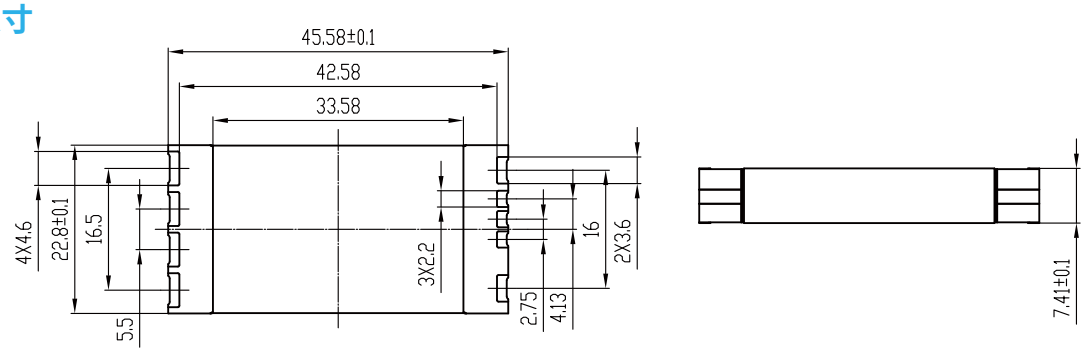

命名规则

JDCM	300	AC	12	X	500	S	X	G
系列名称	输入电压	封装代码	输出电压	温度等级	输出功率	插针类型	并联功能	国产代码
隔离稳压 微晶片系列	300:200~420V	AC:CHIP4623	3V3:3V 05:5V 12:12V	M:Tc :-55~100°C TS :-65~125°C H: Tc :-40~100°C TS :-55~125°C T(工业级): Tc :-40~85°C TS :-40~125°C	150:150W 250:250W 500:500W	S:金封	P:支持并联 S:单机工作	缺省:非国产 G:国产化

微晶片电源　JPRM28F系列

产品特点

- 宽输入宽输出
- 最高体积功率密度:1702.7W/in^3
- 最高重量功率密度:31.25W/g
- 重量:16g
- 过欠压、过流、短路和过热保护
- 支持5台并联扩容
- 级联JVTM组成分比式架构
- 工作温度:-55℃~100℃
- FULL CHIP封装:32.5x 22.0 x 6.73mm
- 满足GJB 10164-2021《微电路模块通用规范》

高功密　低EMI　可扩展　分比构架

产品规格

规格型号	输入电压	输出电压	调节范围	输出电流	输出功率	效率	研制进度
JPRM28F36M120L	16～50V	36V	26V～50V	3.33A	120W	95.5%	可供货
JPRM28F36M120L-G	16～50V	36V	26V～50V	3.33A	120W	94.5%	可供货
JPRM28F24M500L	20～40V	24V	20V～40V	20.8A	500W	95.0%	可供货
JPRM28F24M500L-G	20～40V	24V	20V～40V	20.8A	500W	94.0%	开发中

外形尺寸

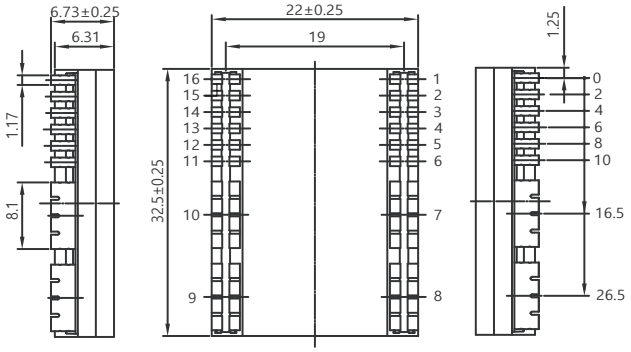

JPRM28F36M120L、JPRM28F36M240L

引脚号	符号	功能	引脚号	符号	功能
1	VC	VTM控制	9	-OUT	输出负端
2	PC	原边控制端	10	+OUT	输出正端
3	TM	空端	11	CD	电压补偿
4	IL	限流设置	12	NC	空端
5	NC	空端	13	OS	输出电压设置
6	PR	并联控制	14	SG	信号地
7	+IN	输入正端	15	SC	副边控制端
8	-IN	输入负端	16	VH	辅助源

JPRM28F24M500L

引脚号	符号	功能	引脚号	符号	功能
1	PR	并联控制	9	-OUT	输出负端
2	PC	原边控制端	10	+OUT	输出正端
3	TRIM	输出电压设置	11	VC	VTM控制
4	NC	空	12	RE	外环基准
5	NC	空	13	SG	信号地
6	AL	自适应环路控制	14	IF	电流监控
7	+IN	输入正端	15	VS	辅助源
8	-IN	输入负端	16	VT	VTM温度补偿

命名规则

JPRM	28	F	36	X	120	L	-	G
系列名称	输入电压	封装代码	输出电压	温度等级	输出功率	插针类型	版本代号	国产代码
预稳压 微晶片系列	28:16~50V	F:FULL CHIP	36:36V 24:24V	M:Tc :-55~100°C TS :-65~125°C H: Tc :-40~100°C TS :-55~125°C T(工业级): Tc :-40~85°C TS :-40~125°C	120:120W 500:500W	L:表贴	缺省:数字 A:模拟	缺省:非国产 G:国产化

微晶片电源　JPRM36F系列

产品特点

- 宽输入宽输出
- 最高体积功率密度:817.3W/in^3
- 最高重量功率密度:37.5W/g
- 重量:16g
- 过欠压、过流、短路和过热保护
- 支持5台并联扩容
- 级联JVTM组成分比式架构
- 工作温度:-55℃~100℃
- FULL CHIP封装:32.5x 22.0 x 6.73mm
- 满足GJB 10164-2021《微电路模块通用规范》

高功密　低EMI　可扩展　分比构架

产品规格

规格型号	输入电压	输出电压	调节范围	输出电流	输出功率	效率	研制进度
JPRM36F48M120L	18～60V	48V	26V～55V	2.5A	120W	95.0%	可供货
JPRM36F48M120L-G	18～60V	48V	26V～55V	2.5A	120W	94.5%	可供货
JPRM36F48M200L	18～60V	48V	26V～55V	4.2A	200W	95.0%	可供货
JPRM36F48M200L-G	18～60V	48V	26V～55V	4.2A	200W	94.5%	开发中

外形尺寸

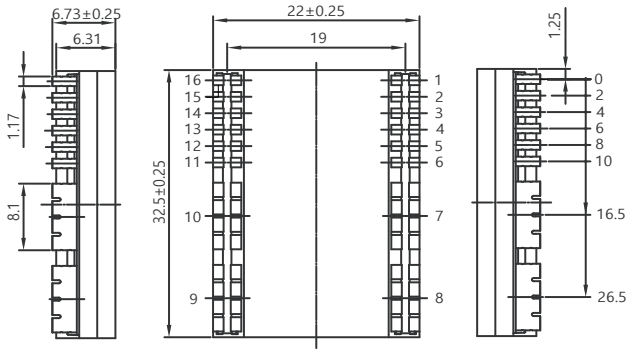

引脚号	符号	功能	引脚号	符号	功能
1	VC	VTM控制	9	-OUT	输出负端
2	PC	原边控制端	10	+OUT	输出正端
3	TM	空端	11	CD	电压补偿
4	IL	限流设置	12	NC	空端
5	NC	空端	13	OS	输出电压设置
6	PR	并联控制	14	SG	信号地
7	+IN	输入正端	15	SC	副边控制端
8	-IN	输入负端	16	VH	辅助源

命名规则

JPRM	36	F	48	X	120	L	-	G
系列名称	输入电压	封装代码	输出电压	温度等级	输出功率	插针类型	版本代号	国产代码
预稳压 微晶片系列	36:18~60V	F:FULL CHIP	48:48V	M:Tc :-55~100°C TS :-65~125°C H: Tc :-40~100°C TS :-55~125°C T(工业级): Tc :-40~85°C TS :-40~125°C	120:120W 200:200W	L:表贴	缺省:数字 A:模拟	缺省:非国产 G:国产化

微晶片电源　JPRM48BF系列

产品特点

- 超宽输出电压可调
- 最高体积功率密度:2035W/in^3
- 最高重量功率密度:37.5W/g
- 重量:16g
- 过欠压、过流、短路和过热保护
- 支持5台并联扩容
- 级联JVTM组成分比式架构
- 工作温度:-55℃~100℃
- FULL CHIP封装:32.5x 22.0 x 6.73mm
- 满足GJB 10164-2021《微电路模块通用规范》

高功密　低EMI　可扩展　分比构架

产品规格

规格型号	输入电压	输出电压	调节范围	输出电流	输出功率	效率	研制进度
JPRM48BF48M500L	38～55V	48V	5～55V	10.4A	500W	97.0%	可供货
JPRM48BF48M500L-G	38～55V	48V	5～55V	10.4A	500W	96.0%	待开发
JPRM48BF48M600L	38～55V	48V	5～55V	12.5A	600W	97.0%	可供货
JPRM48BF48M600L-G	38～55V	48V	5～55V	12.5A	600W	96.0%	待开发

外形尺寸

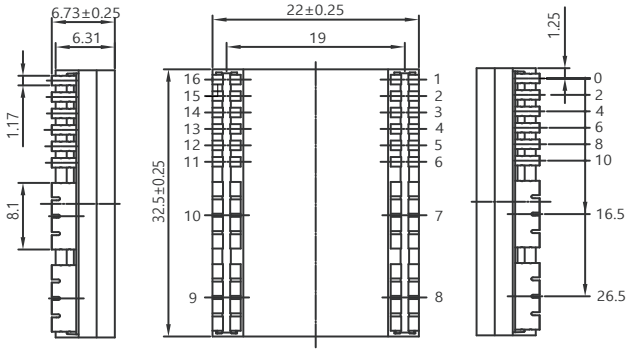

引脚号	符号	功能	引脚号	符号	功能
1	PR	并联控制	9	-OUT	输出负端
2	PC	原边控制端	10	+OUT	输出正端
3	TRIM	输出电压设置	11	VC	VTM控制
4	NC	空	12	RE	外环基准
5	NC	空	13	SG	信号地
6	AL	自适应环路控制	14	IF	电流监控
7	+IN	输入正端	15	VS	辅助源
8	-IN	输入负端	16	VT	VTM温度补偿

命名规则

JPRM	48B	F	48	X	500	L	-	G
系列名称	输入电压	封装代码	输出电压	温度等级	输出功率	插针类型	版本代号	国产代码
预稳压 微晶片系列	48B:38~55V	F:FULL CHIP	48:48V	M:Tc :-55~100℃ TS :-65~125℃ H: Tc :-40~100℃ TS :-55~125℃ T(工业级): Tc :-40~85℃ TS :-40~125℃	500:500W 600:600W	L:表贴	缺省:数字 A:模拟	缺省:非国产 G:国产化

微晶片电源　JVTM36F系列

产品特点

- 隔离固定电压变比
- 高体积功率密度:557W/in³
- 高重量功率密度:10.9W/g
- 重量:16g
- 过欠压、过流、短路和过热保护
- 支持8台并联扩容
- 级联JPRM组成分比式架构
- 工作温度:-55°C~100°C
- FULL CHIP封装:32.5x 22.0 x 6.73mm
- 满足GJB 10164-2021《微电路模块通用规范》

固定变比　低EMI　可扩展　分比构架

产品规格

规格型号	输入电压	输出电压	变换比率	输出电流	输出功率	效率	研制进度
JVTM36F03M40A	26～50V	3V	12:1	40A	120W	94.0%	待开发
JVTM36F4V5M27A	26～50V	4.5V	8:1	27A	120W	94.7%	待开发
JVTM36F06M20A	26～50V	6V	6:1	20A	120W	95.0%	可供货
JVTM36F09M13A	26～50V	9V	4:1	13A	120W	95.3%	待开发
JVTM36F12M10A	26～50V	12V	3:1	10A	120W	94.9%	待开发
JVTM36F18M07A	26～50V	18V	2:1	7A	120W	94.0%	待开发
JVTM36F24M05A	26～50V	24V	3:2	5A	120W	96.0%	可供货
JVTM36F36M03AL	26～50V	36V	1:1	3A	120W	95.0%	待开发

外形尺寸

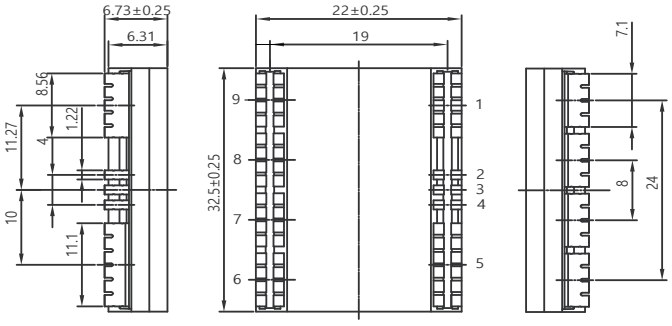

引脚号	符号	功能
1	+IN	输入正端
2	TM	温度检测
3	VC	模块控制
4	PC	原边控制
5	-IN	输入负端
6	-OUT	输出负端
7	+OUT	输出正端
8	-OUT	输出负端
9	+OUT	输出正端

命名规则

JVTM	36	F	06	X	20A	L	-	G
系列名称	输入电压	封装代码	输出电压	温度等级	输出电流	插针类型	版本代号	国产代码
隔离非稳压微晶片系列	36:26~50V	F:FULL CHIP	03:3V 4V5:4.5V 06:6V	M:Tc :-55~100°C TS :-65~125°C H: Tc :-40~100°C TS :-55~125°C T(工业级): Tc :-40~85°C TS :-40~125°C	03A:3A 10A:10A 20A:20A	L:表贴	缺省:数字 A:模拟	缺省:非国产 G:国产化

微晶片电源　JVTM48F系列

产品特点

- 隔离固定电压变比
- 高体积功率密度:1114W/in^3
- 高重量功率密度:22W/g
- 重量:16g
- 过欠压、过流、短路和过热保护
- 支持8台并联扩容
- 级联JPRM组成分比式架构
- 工作温度:-55℃~100℃
- FULL CHIP封装:32.5x 22.0 x 6.73mm
- 满足GJB 10164-2021《微电路模块通用规范》

固定变比　低EMI　可扩展　分比构架

产品规格

规格型号	输入电压	输出电压	电压变比	输出电流	输出功率	效率	研制进度
JVTM48F04M50A	26～55V	4V	12:1	50A	200W	94.0%	待开发
JVTM48F06M40A	26～55V	6V	8:1	40A	240W	94.6%	可供货
JVTM48F08M30A	26～55V	8V	6:1	30A	240W	95.4%	待开发
JVTM48F9V6M25A	26～55V	9.6V	5:1	25A	240W	95.8%	待开发
JVTM48F12M25A	26～55V	12V	4:1	25A	300W	95.8%	可供货
JVTM48F16M15A	26～55V	16V	3:1	15A	240W	95.0%	开发中
JVTM48F24M12A5	26～55V	24V	2:1	12.5A	300W	95.5%	待开发
JVTM48F32M9A5	26～55V	32V	3:2	9.5A	300W	96.2%	待开发

外形尺寸

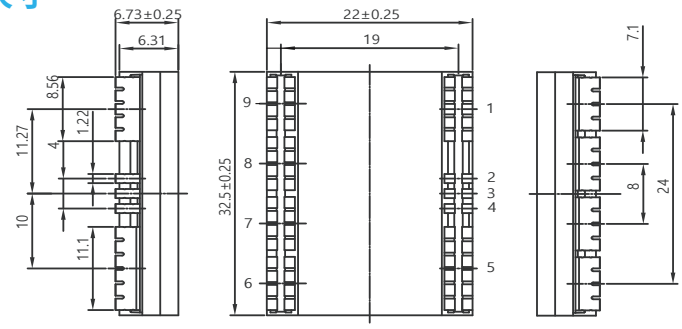

引脚号	符号	功能
1	+IN	输入正端
2	TM	温度检测
3	VC	模块控制
4	PC	原边控制
5	-IN	输入负端
6	-OUT	输出负端
7	+OUT	输出正端
8	-OUT	输出负端
9	+OUT	输出正端

命名规则

JVTM	48	F	06	X	40A	L	-	G
系列名称	输入电压	封装代码	输出电压	温度等级	输出电流	插针类型	版本代号	国产代码
隔离非稳压 微晶片系列	48:26~55V	F:FULL CHIP	06:6V 08:8V 9V6:9.6V	M:Tc :-55~100°C TS :-65~125°C H: Tc :-40~100°C TS :-55~125°C T(工业级): Tc :-40~85°C TS :-40~125°C	9A:9A 12A5:12.5A 25A:25A	L:表贴	缺省:数字 A:模拟	缺省:非国产 G:国产化

微晶片电源　JBCM48BF系列

产品特点

- 隔离固定电压变比
- 高体积功率密度:1114W/in³
- 高重量功率密度:22W/g
- 重量:16g
- 过欠压、过流、短路和过热保护
- 支持8台并联扩容
- 工作温度:-55°C~100°C
- FULL CHIP封装:32.5x 22.0 x 6.73mm
- 满足GJB 10164-2021《微电路模块通用规范》

高功密　固定变比　低EMI　可扩展

产品规格

规格型号	输入电压	输出电压	电压变比	输出电流	输出功率	效率	研制进度
JBCM48BF04M50A	38～55V	4V	12:1	50A	200W	94.1%	待开发
JBCM48BF06M40A	38～55V	6V	8:1	40A	240W	94.7%	可供货
JBCM48BF08M30A	38～55V	8V	6:1	30A	240W	95.6%	可供货
JBCM48BF9V6M25A	38～55V	9.6V	5:1	25A	240W	95.8%	待开发
JBCM48BF12M25A	38～55V	12V	4:1	25A	300W	96.0%	待开发
JBCM48BF16M15A	38～55V	16V	3:1	15A	240W	95.3%	待开发
JBCM48BF24M12A5	38～55V	24V	2:1	12.5A	300W	95.5%	待开发
JBCM48BF32M9A5	38～55V	32V	3:2	9.5A	300W	96.2%	待开发

外形尺寸

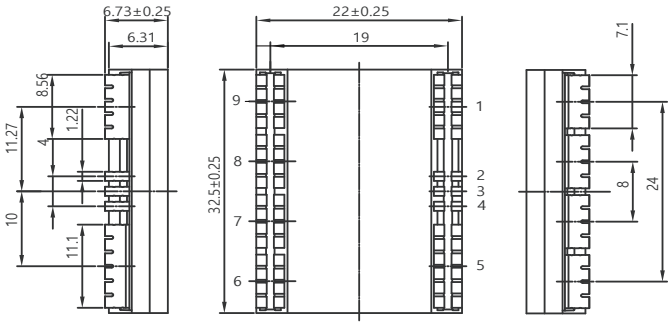

引脚号	符号	功能
1	+IN	输入正端
2	TM	温度检测
3	RSV	空
4	PC	原边控制
5	-IN	输入负端
6	-OUT	输出负端
7	+OUT	输出正端
8	-OUT	输出负端
9	+OUT	输出正端

命名规则

JBCM	48B	F	06	X	40A	L	-	G
系列名称	输入电压	封装代码	输出电压	温度等级	输出电流	插针类型	版本代号	国产代码
隔离非稳压 微晶片系列	48B:38~55V	F:FULL CHIP	04:4V 06:6V 9V6:9.6V	M:Tc :-55~100°C TS :-65~125°C H: Tc :-40~100°C TS :-55~125°C T(工业级): Tc :-40~85°C TS :-40~125°C	9A5:9.5A 15A:15A 25A:25A	L:表贴	缺省:数字 A:模拟	缺省:非国产 G:国产化

微晶片电源　JBCM384WEC系列

产品特点

- 高压宽输入隔离固定变比
- 高体积功率密度:2352W/in³
- 高重量功率密度:40W/g
- 重量:41g
- 过欠压、过流、短路和过热保护
- 支持8台并联扩容
- 支持双向工作
- 工作温度:-55°C~100°C
- CHIP6123封装:61.0x 25.14 x 7.21mm
- 满足GJB 10164-2021《微电路模块通用规范》

高功密　固定变比　低EMI　可扩展

产品规格

规格型号	输入电压	输出电压	电压变比	输出电流	输出功率	效率	研制进度
JBCM384WEC12M125A	260～410V	12V	32:1	125A	1500W	96.4%	可供货
JBCM384WEC12M125A-G	260～410V	12V	32:1	125A	1500W	96.4%	待开发
JBCM384WEC24M62A5	260～410V	24V	16:1	62.5A	1500W	96.5%	可供货
JBCM384WEC24M62A5-G	260～410V	24V	16:1	62.5A	1500W	96.5%	待开发

外形尺寸

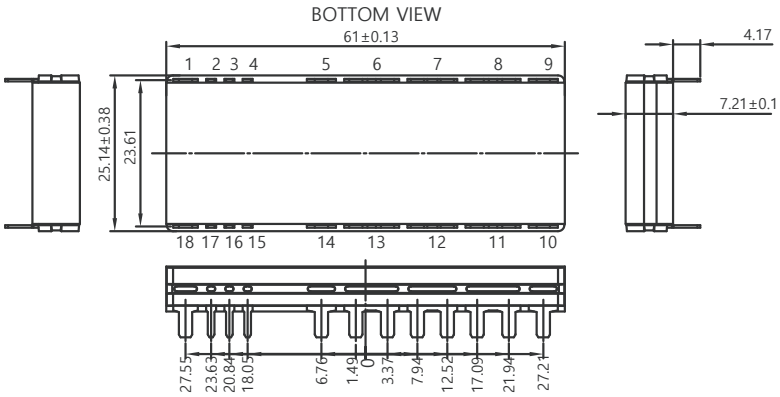

引脚号	符号	功能
1	-IN	输入负端
2	VAUX	辅助源端
3	EN	使能端
4	TM	温度监测端
5,7,9,10,12,14	+OUT	输出正端
6,8,11,13	-OUT	输出负端
15,16,17,18	+IN	输入正端

命名规则

JBCM	384W	EC	12	X	125A	T	X	G
系列名称	输入电压	封装代码	输出电压	温度等级	输出电流	插针类型	版本代号	国产代码
隔离非稳压 微晶片系列	384W: 260~410V	EC:CHIP6123 (长边出针)	12:12V 24:24V	M:Tc :-55~100°C TS :-65~125°C H: Tc :-40~100°C TS :-55~125°C T(工业级): Tc :-40~85°C TS :-40~125°C	68A:68A 125A:125A 62A5:62.5A	T:插装	0:模拟控制 1:PMBUS控制 R:反向模拟 P:反向PMBUS	缺省:非国产 G:国产化

微晶片电源　JBCM384WDC系列

产品特点

- 高压宽输入隔离固定变比
- 高体积功率密度:2735W/in^3
- 高重量功率密度:42.7W/g
- 重量:41g
- 过欠压、过流、短路和过热保护
- 支持8台并联扩容
- 支持双向工作
- 工作温度:-55°C~100°C
- CHIP6123封装:63.3 x 22.8 x 7.21mm
- 满足GJB 10164-2021《微电路模块通用规范》

高功密　固定变比　低EMI　可扩展

产品规格

规格型号	输入电压	输出电压	电压变化	输出电流	输出功率	效率	研制进度
JBCM384WDC48M35A	260～410V	48V	8:1	35A	1680W	96.6%	可供货
JBCM384WDC48M35A-G	260～410V	48V	8:1	35A	1680W	96.6%	开发中

外形尺寸

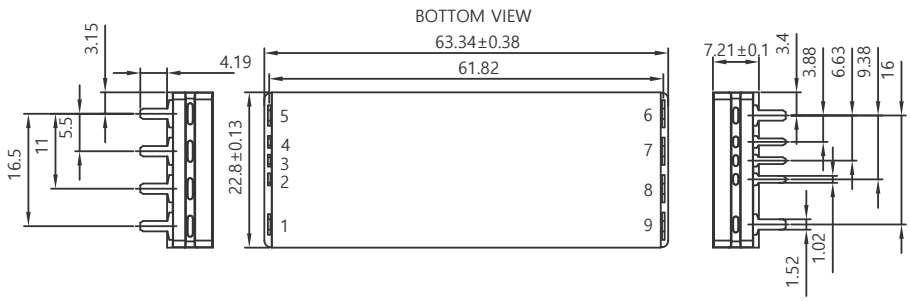

引脚号	符号	功能
1	+IN	输入正端
2	TM	温度检测端
3	EN	使能端
4	VAUX	辅助源端
5	-IN	输入负端
6	-OUT	输出负端
7	+OUT	输出正端
8	-OUT	输出负端
9	+OUT	输出正端

命名规则

JBCM	384W	DC	48	X	35A	T	X	G
系列名称	输入电压	封装代码	输出电压	温度等级	输出电流	插针类型	版本代号	国产代码
隔离非稳压 微晶片系列	384W: 260~410V	DC:CHIP6123 (短边出针)	48:48V	M:Tc :-55~100°C TS :-65~125°C H: Tc :-40~100°C TS :-55~125°C T(工业级): Tc :-40~85°C TS :-40~125°C	17A:17A 26A:26A 35A:35A	T:插装	0:模拟控制 1:PMBUS控制 R:反向模拟 P:反向PMBUS	缺省:非国产 G:国产化

微晶片电源　JBCM384WDC散热增强系列

产品特点

- 高压宽输入隔离固定变比
- 过欠压、过流、短路和过热保护
- 支持8台并联扩容
- 支持双向工作
- 工作温度：-55°C~100°C
- 多种封装可选，尺寸详见附录
- 满足GJB 10164-2021《微电路模块通用规范》

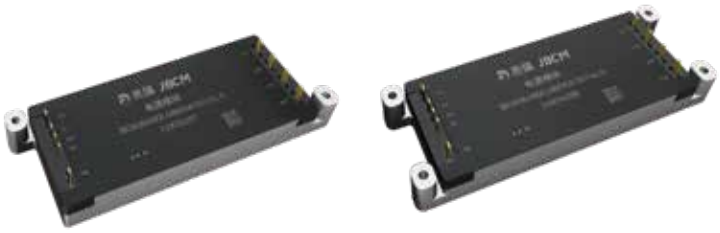

（图片仅为Y型封装）

产品规格

规格型号	输入电压	输出电压	电压变化	输出电流	输出功率	效率	研制进度
JBCM384WDC48M35AT0SY2L-G	260～410V	48V	8:1	35A	1680W	96.6%	可供货

命名规则

JBCM	384W	DC	48	X	35A	T	X
系列名称	输入电压	封装代码	输出电压	温度等级	输出电流	插针类型	版本代号
隔离稳压 微晶片系列	384W: 260~410V	DC:CHIP6123 （短边出针）	48:48V	M:Tc :-55~100°C TS :-65~125°C H: Tc :-40~100°C TS :-55~125°C T(工业级): Tc :-40~85°C TS :-40~125°C	17A:17A 26A:26A 35A:35A	T:插装	0:模拟控制 1:PMBUS控制 R:反向模拟 P:反向PMBUS

X	X	X	-G
安装样式	安装孔数量	安装孔类型	国产代码
缺省:CHIP封装 S:安装孔在底板短边，不加高 Y:安装孔在底板短边，加高 L:安装孔在底板长边，不加高 T:安装孔在底板长边，加高 F:底板法兰样式	2:2个 4:4个	L:螺纹孔 H:通孔	缺省:非国产 G:国产化

法兰砖电源　MV24C系列微砖

产品特点

- 隔离稳压
- Pin-to-Pin兼容Vicor公司V24C系列
- 输入抗浪涌能力:50V/100ms
- 输出调节范围:75% ~ 110%
- 过欠压、过流、短路和过热保护
- 支持6台并联扩容(无需ORING)
- 3000Vac 绝缘耐压
- 工作温度:-55℃~100℃(不降额)
- 微砖标准封装:57.9 x 36.8 x 12.7mm
- 满足GJB 10164-2021《微电路模块通用规范》

高功密　低EMI　可扩展　隔离稳压

产品规格

规格型号	输入电压	输出电压	调节范围	输出电流	输出功率	效率	研制进度
MV24C3V3M75B-G	18～40V	3.3V	75%~110%	22.72A	75W	84.0%	开发中
MV24C5M125B-G	18～40V	5V	75%~110%	25A	125W	87.0%	开发中
MV24C8M125B-G	18～40V	8V	75%~110%	15.6A	125W	85.0%	开发中
MV24C12M150B-G	18～40V	12V	75%~110%	12.5A	150W	88.0%	可供货
MV24C15M150B-G	18～40V	15V	75%~110%	10A	150W	89.0%	开发中
MV24C24M150B-G	18～40V	24V	75%~110%	6.3A	150W	85.0%	开发中
MV24C28M150B-G	18～40V	28V	75%~110%	5.4A	150W	86.0%	开发中
MV24C36M150B-G	18～40V	36V	75%~110%	4.17A	150W	85.5%	开发中
MV24C48M150B-G	18～40V	48V	75%~110%	3.1A	150W	87.0%	开发中

外形尺寸

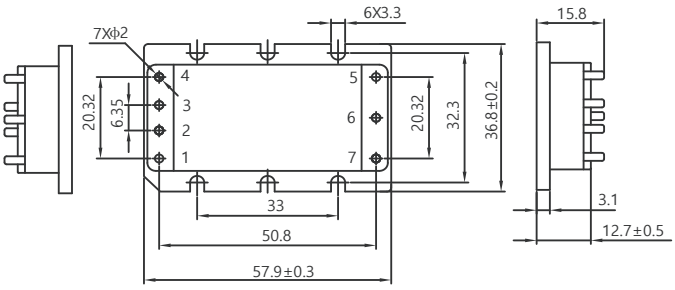

引脚号	符号	功能
1	+IN	输入正端
2	PC	原边控制端
3	PR	并联端
4	-IN	输入负端
5	-OUT	输出负端
6	SC	副边控制端
7	+OUT	输出正端

命名规则

MV	24	C	3V3	X	75	B	-G
系列名称	输入电压	封装代码	输出电压	温度等级	输出功率	版本代号	国产代码
MV系列 法兰砖电源	24:18~40V	C:微砖 B:半砖 A:全砖	3V3:3.3V 5:5V 8:8V	M:Tc:-55~100℃ Ts:-65~125℃ H:Tc:-40~100℃ Ts:-55~125℃ T:Tc:-40~100℃ Ts:-40~125℃	75:75W 125:125W 150:150W	B:标准版本	缺省:非国产 G:全国产

MV24B系列半砖

产品特点

- 隔离稳压
- Pin-to-Pin兼容Vicor公司V24B系列
- 输入抗浪涌能力:50V/100ms
- 输出调节范围:75% ~ 110%
- 过欠压、过流、短路和过热保护
- 支持6台并联扩容(无需ORING)
- 3000Vac 绝缘耐压
- 工作温度:-55℃~100℃(不降额)
- 半砖标准封装:57.9 x 55.9 x 12.7mm
- 满足GJB 10164-2021《微电路模块通用规范》

高功密　低EMI　可扩展　隔离稳压

产品规格

规格型号	输入电压	输出电压	调节范围	输出电流	输出功率	效率	研制进度
MV24B3V3M150B-G	18～40V	3.3V	75%~110%	45.5A	150W	80.0%	可供货
MV24B5M200B-G	18～40V	5V	75%~110%	40A	200W	84.0%	可供货
MV24B8M200B-G	18～40V	8V	75%~110%	25A	200W	84.0%	可供货
MV24B12M250B-G	18～40V	12V	75%~110%	20.8A	250W	87.0%	可供货
MV24B15M250B-G	18～40V	15V	75%~110%	16.7A	250W	87.0%	开发中
MV24B24M250B-G	18～40V	24V	75%~110%	10.4A	250W	87.0%	可供货
MV24B28M250B-G	18～40V	28V	75%~110%	8.9A	250W	87.0%	可供货
MV24B36M250B-G	18～40V	36V	75%~110%	6.9A	250W	87.0%	可供货
MV24B48M250B-G	18～40V	48V	75%~110%	5.2A	250W	87.0%	可供货

外形尺寸

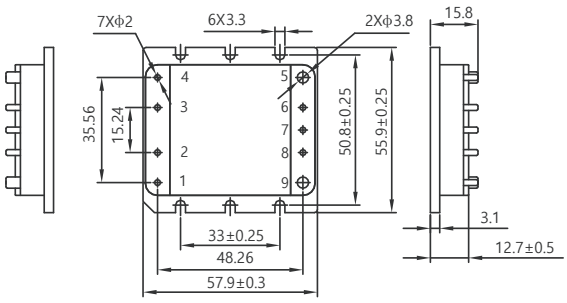

引脚号	符号	功能
1	+IN	输入正端
2	PC	原边控制端
3	PR	并联端
4	-IN	输入负端
5	-OUT	输出负端
6	-S	远端补偿负端
7	SC	副边控制端
8	+S	远端补偿正端
9	+OUT	输出正端

命名规则

MV	24	B	3V3	X	150	B	-G
系列名称	输入电压	封装代码	输出电压	温度等级	输出功率	版本代号	国产代码
MV系列 法兰砖电源	24:18~40V	C:微砖 B:半砖 A:全砖	3V3:3.3V 5:5V 8:8V	M:Tc:-55~100℃ Ts:-65~125℃ H: Tc:-40~100℃ Ts:-55~125℃ T: Tc:-40~100℃ Ts:-40~125℃	150:150W 200:200W 250:250W	B:标准版本	缺省:非国产 G:全国产

法兰砖电源　MV24A系列全砖

产品特点

- 隔离稳压
- Pin-to-Pin兼容Vicor公司V24A系列
- 输入抗浪涌能力:50V/100ms
- 输出调节范围:75% ~110%
- 过欠压、过流、短路和过热保护
- 支持6台并联扩容(无需ORING)
- 3000Vac 绝缘耐压
- 工作温度:-55℃~100℃
- 全砖标准封装:116.8 x 55.9 x 12.7mm
- 满足GJB 10164-2021《微电路模块通用规范》

高功密　低EMI　可扩展　隔离稳压

产品规格

规格型号	输入电压	输出电压	调节范围	输出电流	输出功率	效率	研制进度
MV24A3V3M300B-G	18～40V	3.3V	75%~110%	90.9A	300W	80.0%	开发中
MV24A5M400B-G	18～40V	5V	75%~110%	80A	400W	84.0%	开发中
MV24A8M300B-G	18～40V	8V	75%~110%	37.5A	300W	84.0%	开发中
MV24A12M400B-G	18～40V	12V	75%~110%	33.4A	400W	87.0%	可供货
MV24A15M400B-G	18～40V	15V	75%~110%	26.7A	400W	87.0%	开发中
MV24A24M500B-G	18～40V	24V	75%~110%	20.8A	500W	87.0%	开发中
MV24A28M500B-G	18～40V	28V	75%~110%	17.9A	500W	87.0%	可供货
MV24A36M500B-G	18～40V	36V	75%~110%	13.9A	500W	87.0%	开发中
MV24A48M500B-G	18～40V	48V	75%~110%	10.4A	500W	87.0%	可供货

外形尺寸

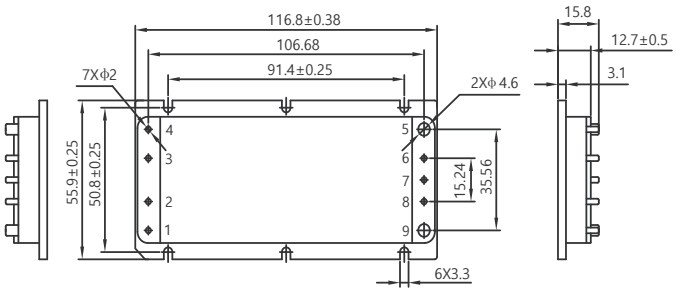

引脚号	符号	功能
1	+IN	输入正端
2	PC	原边控制端
3	PR	并联端
4	-IN	输入负端
5	-OUT	输出负端
6	-S	远端补偿负端
7	SC	副边控制端
8	+S	远端补偿正端
9	+OUT	输出正端

命名规则

MV	24	A	3V3	X	300	B	-G
系列名称	输入电压	封装代码	输出电压	温度等级	输出功率	版本代号	国产代码
MV系列 法兰砖电源	24:18~40V	C:微砖 B:半砖 A:全砖	3V3:3.3V 5:5V 8:8V	M: T_C: -55~100℃ T_S: -65~125℃ H: T_C: -40~100℃ T_S: -55~125℃ T: T_C: -40~100℃ T_S: -40~125℃	300:300W 400:400W 500:500W	B:标准版本	缺省:非国产 G:全国产

法兰砖电源　MV300C系列微砖

产品特点

- 隔离稳压
- 变频控制，可与Vicor公司V300C系列混插
- 输入抗浪涌能力：400V/100ms
- 宽输出调节范围：75%-110%
- 效率比Vicor同类产品高约5%
- 过欠压、过流、短路和过热保护
- 支持6台并联扩容（无需ORING）
- 3000Vac 绝缘耐压
- 工作温度：-55℃~100℃（不降额）
- 微砖标准封装：57.9 x 36.8 x 12.7mm
- 满足GJB 10164-2021《微电路模块通用规范》

高效率　可混插　可扩展　隔离稳压

产品规格

规格型号	输入电压	输出电压	调节范围	输出电流	输出功率	效率	研制进度
MV300C3V3M75B-G	180～375V	3.3V	75%~110%	22.72A	75W	85.5%	可供货
MV300C5M100B-G	180～375V	5V	75%~110%	20A	100W	88.5%	可供货
MV300C8M100B-G	180～375V	8V	75%~110%	12.5A	100W	88.0%	可供货
MV300C12M150B-G	180～375V	12V	75%~110%	12.5A	150W	89.0%	可供货
MV300C15M150B-G	180～375V	15V	75%~110%	10A	150W	90.2%	可供货
MV300C24M150B-G	180～375V	24V	75%~110%	6.25A	150W	89.5%	可供货
MV300C28M150B-G	180～375V	28V	75%~110%	5.36A	150W	89.5%	可供货
MV300C36M150B-G	180～375V	36V	75%~110%	4.17A	150W	89.5%	可供货
MV300C48M150B-G	180～375V	48V	75%~110%	3.13A	150W	90.5%	可供货

外形尺寸

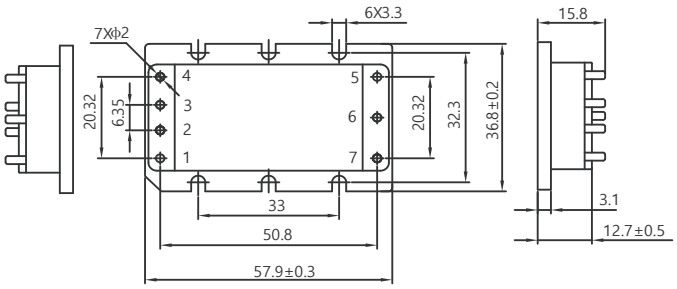

引脚号	符号	功能
1	+IN	输入正端
2	PC	原边控制端
3	PR	并联端
4	-IN	输入负端
5	-OUT	输出负端
6	SC	副边控制端
7	+OUT	输出正端

命名规则

MV	300	C	3V3	X	75	B	-G
系列名称	输入电压	封装代码	输出电压	温度等级	输出功率	版本代号	国产代码
MV系列 法兰砖电源	300： 180~375V	C：微砖 B：半砖 A：全砖	3V3：3.3V 5：5V 8：8V	M：T_C：-55~100℃ T_S：-65~125℃ H：T_C：-40~100℃ T_S：-55~125℃ T：T_C：-40~100℃ T_S：-40~125℃	75：75W 100:100W 150:150W	B:标准版本	缺省：非国产 G：全国产

法兰砖电源　MV300B系列半砖

产品特点

- 隔离稳压
- 变频控制，可与Vicor公司V300B系列混插
- 输入抗浪涌能力：400V/100ms
- 宽输出调节范围：75%-110%
- 效率比Vicor同类产品高约5%
- 过欠压、过流、短路和过热保护
- 支持6台并联扩容（无需ORING）
- 3000Vac 绝缘耐压
- 工作温度：-55℃~100℃（不降额）
- 半砖标准封装：57.9 x 55.9 x 12.7mm
- 满足GJB 10164-2021《微电路模块通用规范》

高效率　可混插　可扩展　隔离稳压

产品规格

规格型号	输入电压	输出电压	调节范围	输出电流	输出功率	效率	研制进度
MV300B3V3M150B-G	180~375V	3.3V	75%~110%	45.4A	150W	84.5%	可供货
MV300B5M200B-G	180~375V	5V	75%~110%	40A	200W	88.5%	可供货
MV300B8M200B-G	180~375V	8V	75%~110%	25A	200W	90.5%	可供货
MV300B12M250B-G	180~375V	12V	75%~110%	20.8A	250W	90.5%	可供货
MV300B15M250B-G	180~375V	15V	75%~110%	16.7A	250W	91.3%	可供货
MV300B24M250B-G	180~375V	24V	75%~110%	10.4A	250W	91.0%	可供货
MV300B28M250B-G	180~375V	28V	75%~110%	8.9A	250W	90.5%	可供货
MV300B36M250B-G	180~375V	36V	75%~110%	6.9A	250W	89.5%	可供货
MV300B48M250B-G	180~375V	48V	75%~110%	5.2A	250W	89.5%	可供货

外形尺寸

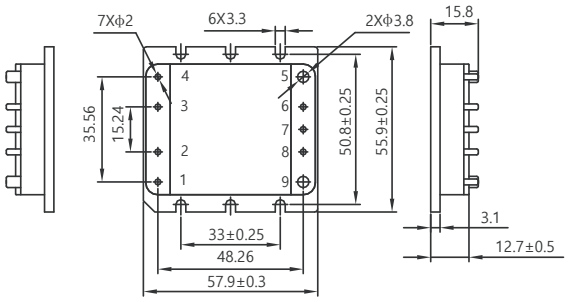

引脚号	符号	功能
1	+IN	输入正端
2	PC	原边控制端
3	PR	并联端
4	-IN	输入负端
5	-OUT	输出负端
6	-S	远端补偿负端
7	SC	副边控制端
8	+S	远端补偿正端
9	+OUT	输出正端

命名规则

MV	300	B	3V3	X	150	B	-G
系列名称	输入电压	封装代码	输出电压	温度等级	输出功率	版本代号	国产代码
MV系列 法兰砖电源	300： 180~375V	C：微砖 B：半砖 A：全砖	3V3：3.3V 5：5V 8：8V	M：Tc：-55~100℃ Ts：-65~125℃ H：Tc：-40~100℃ Ts：-55~125℃ T：Tc：-40~100℃ Ts：-40~125℃	150:150W 200:200W 250:250W	B:标准版本	缺省：非国产 G：全国产

法兰砖电源　MV300A系列全砖

产品特点

- 隔离稳压
- 变频控制，可与Vicor公司V300A系列混插
- 输入抗浪涌能力：400V/100ms
- 宽输出调节范围：75%-110%
- 效率比Vicor同类产品高约5%
- 过欠压、过流、短路和过热保护
- 支持6台并联扩容（无需ORING）
- 3000Vac 绝缘耐压
- 工作温度：-55℃~100℃（不降额）
- 全砖标准封装：116.8×55.9×12.7mm
- 满足GJB 10164-2021《微电路模块通用规范》

高效率　可混插　可扩展　隔离稳压

产品规格

规格型号	输入电压	输出电压	调节范围	输出电流	输出功率	效率	研制进度
MV300A3V3M264B-G	180~375V	3.3V	75%~110%	80A	264W	87.5%	可供货
MV300A5M400B-G	180~375V	5V	75%~110%	80A	400W	90.5%	可供货
MV300A8M400B-G	180~375V	8V	75%~110%	50A	400W	91.0%	可供货
MV300A12M600B-G	180~375V	12V	75%~110%	50A	600W	92.0%	可供货
MV300A15M600B-G	180~375V	15V	75%~110%	40A	600W	92.5%	可供货
MV300A24M600B-G	180~375V	24V	75%~110%	25A	600W	92.5%	可供货
MV300A28M600B-G	180~375V	28V	75%~110%	21.5A	600W	92.0%	可供货
MV300A36M600B-G	180~375V	36V	75%~110%	16.7A	600W	92.0%	可供货
MV300A48M600B-G	180~375V	48V	75%~110%	12.5A	600W	92.0%	可供货

外形尺寸

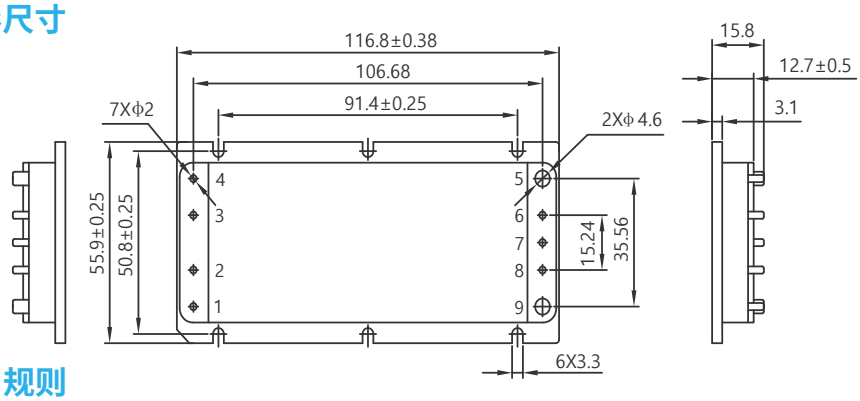

引脚号	符号	功能
1	+IN	输入正端
2	PC	原边控制端
3	PR	并联端
4	-IN	输入负端
5	-OUT	输出负端
6	-S	远端补偿负端
7	SC	副边控制端
8	+S	远端补偿正端
9	+OUT	输出正端

命名规则

MV	300	A	3V3	X	264	B	-G
系列名称	输入电压	封装代码	输出电压	温度等级	输出功率	版本代号	国产代码
MV系列 法兰砖电源	300： 180~375V	C:微砖 B:半砖 A:全砖	3V3:3.3V 5:5V 8:8V	M：Tc：-55~100℃ Ts：-65~125℃ H：Tc：-40~100℃ Ts：-55~125℃ T：Tc：-40~100℃ Ts：-40~125℃	264:264W 400:400W 600:600W	B:标准版本	缺省:非国产 G:全国产

MV375C系列微砖

产品特点

- 隔离稳压
- 变频控制，可与Vicor公司V375C系列混插
- 输入抗浪涌能力：500V/100ms
- 宽输出电压调节范围：75%~110%
- 效率比Vicor同类产品高约5%
- 过欠压、过流、短路和过热保护
- 支持6台并联扩容（无需ORING）
- 3000Vac 绝缘耐压
- 工作温度：-55°C~100°C（不降额）
- 微砖标准封装：57.9 x 36.8 x 12.7mm
- 满足GJB 10164-2021《微电路模块通用规范》

高效率　可混插　可扩展　隔离稳压

产品规格

规格型号	输入电压	输出电压	调节范围	输出电流	输出功率	效率	研制进度
MV375C3V3M75B-G	250~425V	3.3V	75%~110%	22.7A	75W	86.0%	可供货
MV375C5M100B-G	250~425V	5V	75%~110%	20A	100W	88.5%	可供货
MV375C8M100B-G	250~425V	8V	75%~110%	12.5A	100W	89.0%	可供货
MV375C12M150B-G	250~425V	12V	75%~110%	12.5A	150W	89.0%	可供货
MV375C15M150B-G	250~425V	15V	75%~110%	10A	150W	90.2%	可供货
MV375C24M150B-G	250~425V	24V	75%~110%	6.25A	150W	89.7%	可供货
MV375C28M150B-G	250~425V	28V	75%~110%	5.36A	150W	90.0%	可供货
MV375C36M150B-G	250~425V	36V	75%~110%	4.17A	150W	89.7%	可供货
MV375C48M150B-G	250~425V	48V	75%~110%	3.13A	150W	89.0%	可供货

外形尺寸

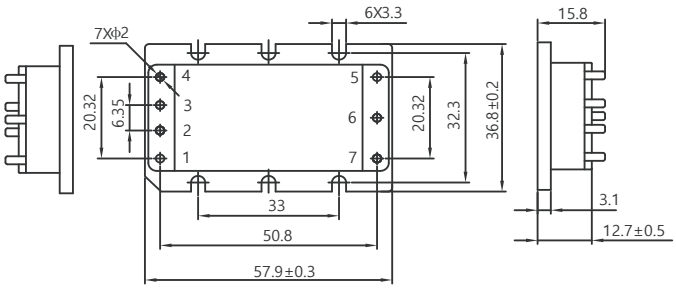

引脚号	符号	功能
1	+IN	输入正端
2	PC	原边控制端
3	PR	并联端
4	-IN	输入负端
5	-OUT	输出负端
6	SC	副边控制端
7	+OUT	输出正端

命名规则

MV	375	C	3V3	X	75	B	-G
系列名称	输入电压	封装代码	输出电压	温度等级	输出功率	版本代号	国产代码
MV系列 法兰砖电源	375： 250~425V	C:微砖 B:半砖 A:全砖	3V3:3.3V 5:5V 8:8V	M：T_C: -55~100°C T_S: -65~125°C H: T_C: -40~100°C T_S: -55~125°C T: T_C: -40~100°C T_S: -40~125°C	75:75W 100:100W 150:150W	B:标准版本	缺省:非国产 G:全国产

法兰砖电源　MV375B系列半砖

产品特点

- 隔离稳压
- 变频控制，可与Vicor公司V375B系列混插
- 输入抗浪涌能力：500V/100ms
- 宽输出调节范围：75%-110%
- 效率比Vicor同类产品高约5%
- 过欠压、过流、短路和过热保护
- 支持6台并联扩容（无ORING）
- 原副边3000Vac 绝缘耐压
- 工作温度：-55°C~100°C（不降额）
- 半砖标准封装：57.9 x 55.9x 12.7mm
- 满足GJB 10164-2021《微电路模块通用规范》

高效率　可混插　可扩展　隔离稳压

产品规格

规格型号	输入电压	输出电压	调节范围	输出电流	输出功率	效率	研制进度
MV375B3V3M150B-G	250~425V	3.3V	75%~110%	45.45A	150W	84.5%	可供货
MV375B5M200B-G	250~425V	5V	75%~110%	40A	200W	88.5%	可供货
MV375B8M200B-G	250~425V	8V	75%~110%	25A	200W	90.5%	开发中
MV375B12M300B-G	250~425V	12V	75%~110%	25A	300W	90.0%	可供货
MV375B15M300B-G	250~425V	15V	75%~110%	20A	300W	90.5%	开发中
MV375B24M300B-G	250~425V	24V	75%~110%	12.5A	300W	91.0%	可供货
MV375B28M300B-G	250~425V	28V	75%~110%	10.71A	300W	91.5%	可供货
MV375B36M300B-G	250~425V	36V	75%~110%	8.33A	300W	91.0%	可供货
MV375B48M300B-G	250~425V	48V	75%~110%	6.25A	300W	91.0%	可供货

外形尺寸

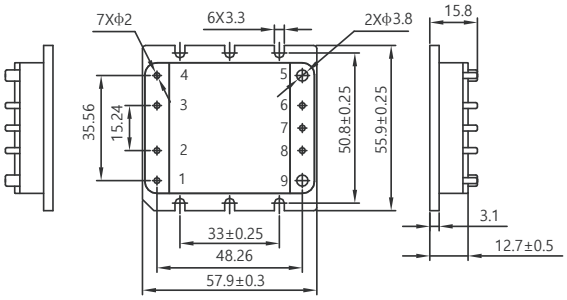

引脚号	符号	功能
1	+IN	输入正端
2	PC	原边控制端
3	PR	并联端
4	-IN	输入负端
5	-OUT	输出负端
6	-S	远端补偿负端
7	SC	副边控制端
8	+S	远端补偿正端
9	+OUT	输出正端

命名规则

MV	375	B	3V3	X	150	B	-G
系列名称	输入电压	封装代码	输出电压	温度等级	输出功率	版本代号	国产代码
MV系列 法兰砖电源	375: 250~425V	C:微砖 B:半砖 A:全砖	3V3:3.3V 5:5V 8:8V	M：Tc:-55~100°C Ts:-65~125°C H: Tc:-40~100°C Ts:-55~125°C T: Tc:-40~100°C Ts:-40~125°C	150:150W 200:200W 300:300W	B:标准版本	缺省:非国产 G:全国产

法兰砖电源　MV375A系列全砖

产品特点

- 隔离稳压
- 变频控制，可与Vicor公司V375A系列混插
- 输入抗浪涌能力：500V/100ms
- 宽输出电压调节范围：75%~110%
- 效率比Vicor同类产品高约5%
- 过欠压、过流、短路和过热保护
- 支持6台并联扩容（无需ORING）
- 3000Vac 绝缘耐压
- 工作温度：-55℃~100℃（不降额）
- 全砖标准封装：116.8×55.9×12.7mm
- 满足GJB 10164-2021《微电路模块通用规范》

高效率　可混插　可扩展　隔离稳压

产品规格

规格型号	输入电压	输出电压	调节范围	输出电流	输出功率	效率	研制进度
MV375A3V3M264B-G	250~425V	3.3V	75%~110%	80A	264W	86.5%	开发中
MV375A5M400B-G	250~425V	5V	75%~110%	80A	400W	89.5%	可供货
MV375A8M400B-G	250~425V	8V	75%~110%	50A	400W	91.0%	可供货
MV375A12M600B-G	250~425V	12V	75%~110%	50A	600W	92.5%	可供货
MV375A15M600B-G	250~425V	15V	75%~110%	40A	600W	92.5%	开发中
MV375A24M600B-G	250~425V	24V	75%~110%	25A	600W	92.5%	可供货
MV375A28M600B-G	250~425V	28V	75%~110%	21.5A	600W	92.5%	开发中
MV375A36M600B-G	250~425V	36V	75%~110%	16.7A	600W	92.5%	可供货
MV375A48M600B-G	250~425V	48V	75%~110%	12.5A	600W	92.5%	可供货

外形尺寸

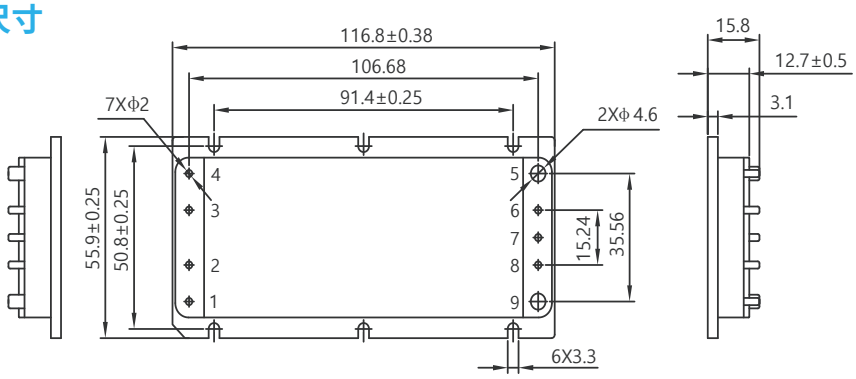

引脚号	符号	功能
1	+IN	输入正端
2	PC	原边控制端
3	PR	并联端
4	-IN	输入负端
5	-OUT	输出负端
6	-S	远端补偿负端
7	SC	副边控制端
8	+S	远端补偿正端
9	+OUT	输出正端

命名规则

MV	375	C	3V3	X	264	B	-G
系列名称	输入电压	封装代码	输出电压	温度等级	输出功率	版本代号	国产代码
MV系列 法兰砖电源	375： 250~425V	C:微砖 B:半砖 A:全砖	3V3:3.3V 5:5V 8:8V	M：Tc：-55~100℃ Ts：-65~125℃ H：Tc：-40~100℃ Ts：-55~125℃ T：Tc：-40~100℃ Ts：-40~125℃	264:264W 400:400W 600:600W	B:标准版本	缺省:非国产 G:全国产

JM-FIAM系列EMI输入滤波衰减模块

产品特点

- 宽输入电压:180~375V
- Pin-to-Pin兼容Vicor公司M-FIAM系列模块
- 高输入浪涌:400V/100ms
- 满足CE101、CE102等电磁兼容标准
- EMI滤波、瞬态保护、浪涌电流抑制
- 适配MV300系列DC/DC模块
- 工作温度:-55℃~100℃(不降额)
- 半砖标准封装:57.9 x 55.9 x 12.7mm
- 满足GJB 10164-2021《微电路模块通用规范》

高可靠　低压差　低EMI　强适配

产品规格

规格型号	输入电压	内部压降	输出电流	电磁兼容	效率	研制进度
JM-FIAM3M21-G	180~375V	5V	3A	CE101/CE102	98.0%	可供货
JM-FIAM9M21-G	12~36V	1.5V	18A	CE101/CE102	98.0%	可供货

外形尺寸

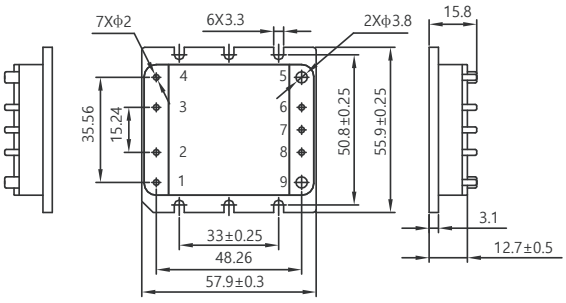

引脚号	符号	功能
1	+IN	输入正端
2	NC	空端
3	GND	EMI/GND
4	-IN	输入负端
5	-OUT	输出负端
6	ON/OFF	控制开关
7	NC	空端
8	NC	空端
9	+OUT	输出正端

命名规则

JM-FIAM	3	M	2	1	-G
系列名称	输出电流	温度等级	针脚形式	底板形式	国产代码
JM-FIAM 法兰砖电源	3:3A 9:9A	M:Tc:-55~100℃ Ts:-65~125℃ H: Tc:-40~100℃ Ts:-55~125℃ T: Tc:-40~100℃ Ts:-40~125℃	2:长脚	1:开槽	缺省:非国产 G:全国产

法兰砖电源　MμRAM系列纹波衰减模块

产品特点

- 宽输入电压:3V～30V
- 高效率:98%
- 输出纹波:≤10mV
- 高频纹波衰减:>40dB(1.1kHz至1MHz)
- 低频纹波衰减:>40dB(100Hz至1.1kHz)
- Pin-to-Pin兼容Vicor公司μRAM系列
- 支持并联扩容(逆流保护)
- 适配杰瑞MV24、MV300、MV375系列及Vicor公司V300、V375系列
- 工作温度:-55℃~100℃(不降额)
- 微砖标准封装:57.9 x 36.8 x 12.7mm
- 满足SJ 20668《微电路模块通用规范》

高可靠　低压差　低EMI　强适配

产品规格

规格型号	输入电压	输出纹波	最大差压	输出电流	动态响应	效率	研制进度
MμRAM2M21-G	3～30V	10mV	425mV	20A	50mVp-p	98.0%	可供货
MμRAM3M21-G	3～30V	20mV	425mV	30A	50mVp-p	98.0%	可供货
MμRAM4M21-G	3～30V	10mV	425mV	40A	50mVp-p	98.0%	可供货
MμRAM6M21-G	3～30V	10mV	425mV	60A	50mVp-p	98.0%	可供货

外形尺寸

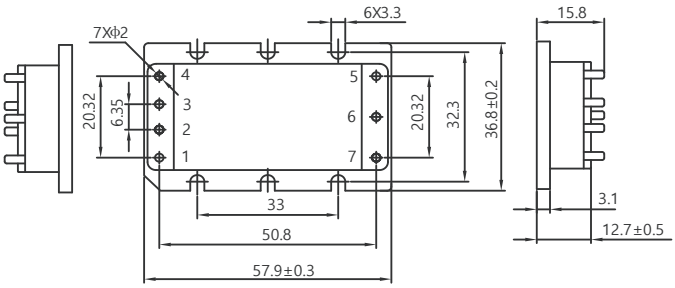

引脚号	符号	功能
1	+IN	输入正端
2	SC	控制端
3	CTRAN	外置电容端
4	-IN	输入负端
5	-OUT	输出负端
6	VREF	参考端
7	+OUT	输出正端

命名规则

MμRAM	2	M	2	1	-G
系列名称	输出电流	温度等级	针脚形式	底板形式	国产代码
MμRAM 法兰砖电源	2:20A 3:30A 4:40A 6:60A	M:Tc:-55~100℃ Ts:-65~125℃ H: Tc:-40~100℃ Ts:-55~125℃ T: Tc:-40~100℃ Ts:-40~125℃	2:长脚	1:开槽	缺省:非国产 G:全国产

法兰砖电源　MVI-ARM系列交流输入整流模块

产品特点

- 宽交流输入范围:180Vac~264Vac
- 高输入浪涌电压:280Vac/100ms
- 输入浪涌电流≤30A
- Pin-to-Pin兼容Vicor公司VI-ARM系列
- 具备DC输出正常指示功能
- 适配杰瑞MV300及Vicor V300系列模块
- 绝缘耐压:输入/输出对基板≥1500VRMS
- 工作温度: -40°C~100°C(不降额)
- 微砖标准封装:57.9 x 36.8 x 12.7mm
- 满足GJB 10164-2021《微电路模块通用规范》

高功密　宽输入　低浪涌　强适配

产品规格

规格型号	输入电压	输出电压	输入频率	浪涌电压	输出功率	效率	研制进度
MVI-ARM-H12-G	180~264Vac	235~375Vdc	47~63Hz	280Vac/100ms	750W	96.0%	可供货
MVI-ARM-H22-G	180~264Vac	235~375Vdc	47~63Hz	280Vac/100ms	1000W	96.0%	可供货

外形尺寸

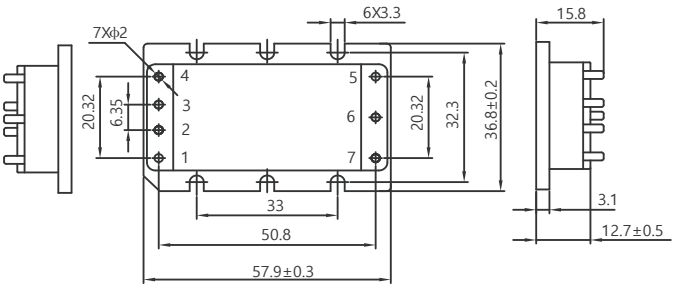

引脚号	符号	功能
1	-V	-OUT
2	EN	使能端
3	B OK	母线电压正常指示
4	+V	+OUT
5	N	N相
6	ST	空
7	L	L相

命名规则

MVI-ARM	-H	1	2	-G
系列名称	温度等级	功率等级	引脚长度	国产代码
MVI-ARM系列 法兰砖电源	H: T_C: -40~100°C T_S: -55~125°C T: T_C: -40~100°C T_S: -40~125°C	1:750W 2:1000W	2:长脚	缺省:非国产 G:全国产

POL电源　JRM4630系列

产品特点

- 宽输入电压范围:4.5-18V
- 输出电压范围:0.6-1.8V
- 双路18A或单路36A输出
- 差分远端检测放大器
- 电流控制模式/快速瞬态响应
- 频率同步
- 内部温度检测
- 可选Burst Mode操作
- 软启动/电压跟踪
- 输出过压保护

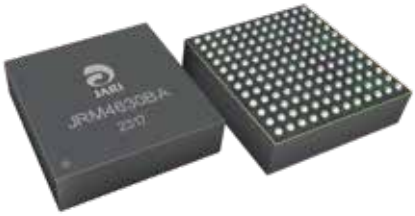

产品规格

规格型号	输入电压	输出电压	输出电流	封装尺寸	研制进度
JRM4630LA	4.5~18V	0.6~1.8V	18A	16 x 16 x 4.41mm	开发中
JRM4630BA	4.5~18V	0.6~1.8V	18A	16 x 16 x 5.01mm	开发中

外形尺寸

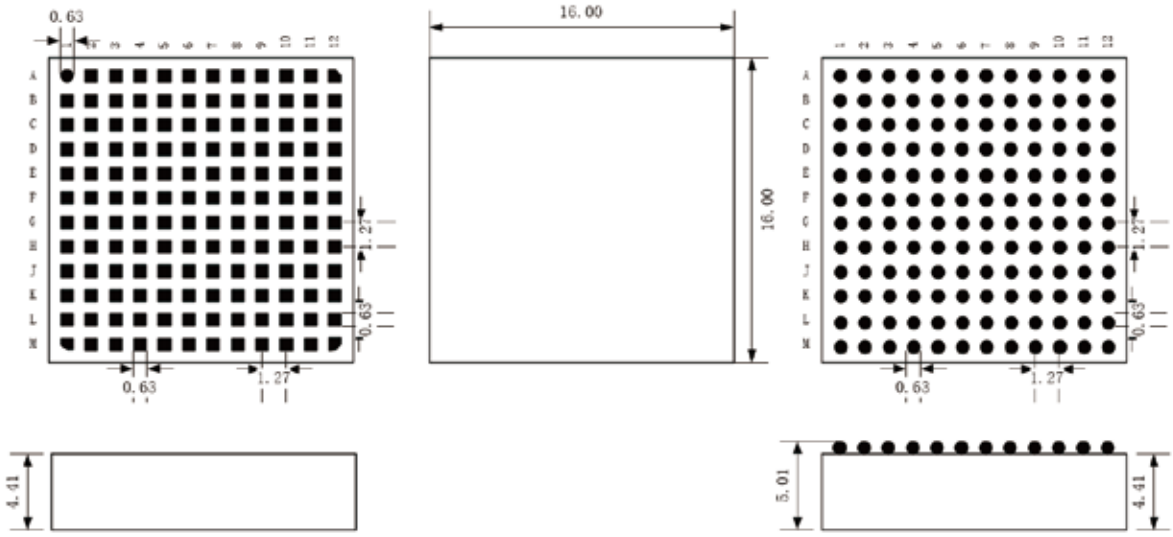

命名规则

JRM	4630	LA	X	X
系列名称	子系列	封装形式	温度等级	其他
杰瑞POL电源	4630系列	LA:LGA BA:BGA	M:-55°C~125°C H:-40°C~125°C	缺省:标准

POL电源　JRM4644系列

产品特点

- 宽输入电压范围:4V至14V
- 输出电压范围:0.6V至5.5V
- 输出电流能力:每路输出4A,峰值5A
- 总输出电压调节精度±1.5%
- 电流控制模式/快速瞬态响应
- 支持多通道并联以提升输出电流
- 输出电压跟踪功能
- 外部频率同步
- 过压、过流及过热保护

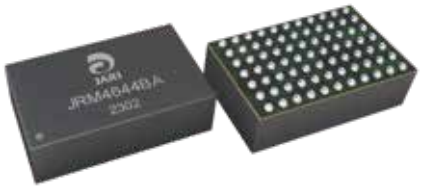

产品规格

规格型号	输入电压	输出电压	输出电流	封装尺寸	研制进度
JRM4644BA	4~14V	0.6~5.5V	4A	15×9×5.01mm	开发中
JRM4644LA	4~14V	0.6~5.5V	4A	15×9×4.41mm	开发中
JRM4644BAT	4~14V	0.6~5.5V	4A	15×9×2.42mm	开发中
JRM4644LAT	4~14V	0.6~5.5V	4A	15×9×1.82mm	开发中

外形尺寸

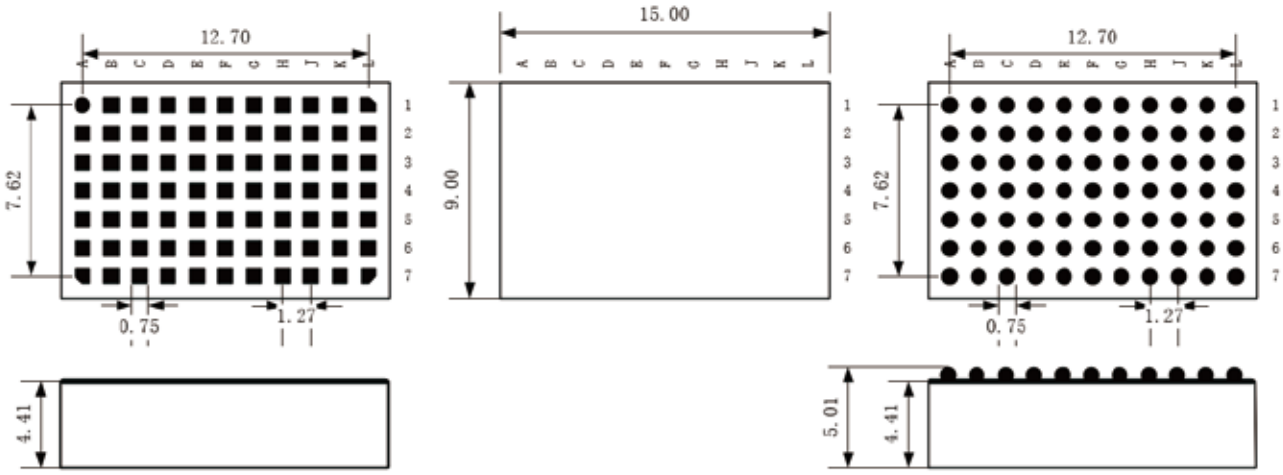

命名规则

JRM	4644	LA	X	X
系列名称	子系列	封装形式	温度等级	其他
杰瑞POL电源	4644系列	LA:LGA BA:BGA	M:-55°C~125°C H:-40°C~125°C	缺省:标准 T:超薄款

MQPF系列1/4砖PFC电源

产品特点

- 输入浪涌电压:290Vrms/100ms
- 具有输出短路保护功能
- 2150Vdc绝缘耐压
- 内置输入电流浪涌抑制电路
- 原位替代SYNQOR微砖(PFCU390QPX04)产品模块
- 工作壳温:100℃
- 标准工业微砖封装
- 满足SJ 20668《微电路模块通用规范》

高功密　低谐波　全数字　高动态

产品规格

规格型号	输入电压	PF	THD	输出电流	输出功率	效率	研制进度
MQPF350-UF390HNNL-G	85～264V	0.99	5%	0.9A	350W	95.2%	可供货
MQPF500-CD390HNNL-G	176～264V	0.99	5%	1.28A	500W	95.8%	可供货

外形尺寸

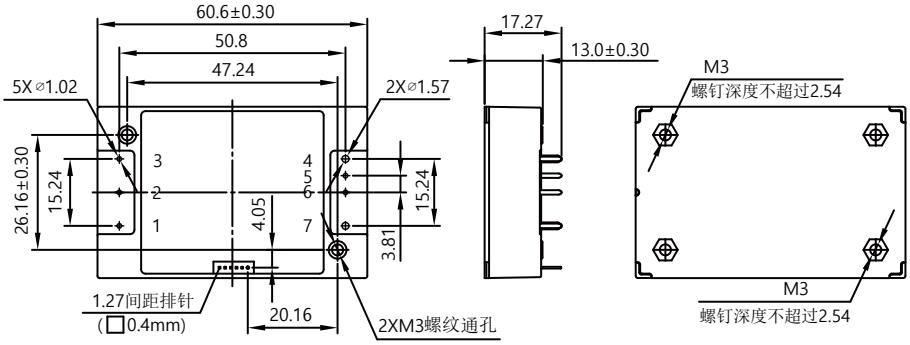

引脚号	符号	功能
1	L1	输入(火线)端
2	PFC ENA	PFC使能信号
3	L2/N	输入(零线)端
4	VOUT(-)	功率输出负端
5	AUX	辅助源
6	LOAD ENA	负载使能信号
7	VOUT(+)	功率输出正端

命名规则

MQPF	350	-	U	F	390	H	N	N	L	-	G
系列名称	输出功率	-	输入电压	输入频率	输出电压	温度等级	并联能力	通信接口	安装孔	-	版本代号
PFC 工业砖系列	350:350W 500:500W	-	U:85~264V C:176~264V	F:45~65Hz/ 360~800Hz D:45~65Hz	390:390V	M:T_C:-55~100℃ T_S:-65~125℃ H:T_C:-40~100℃ T_S:-55~125℃ T:T_C:-40~100℃ T_S:-40~125℃	N:不支持	N:无 L:有	T:通孔 L:螺纹孔	-	G:全国产

MHPF系列半砖PFC电源

产品特点

- 输入浪涌电压:290Vrms/100ms
- 具有输出短路保护功能
- 2150Vdc绝缘耐压
- 内置输入电流浪涌抑制电路
- 可8台以上并联扩流
- 支持与SYNQOR半砖(PFCU390HPX07)产品混插使用
- 原位替代SYNQOR半砖(PFCU390HPX07)产品模块
- 工作壳温:100°C
- 标准工业半砖封装
- 满足SJ 20668《微电路模块通用规范》

高功密　低谐波　全数字　高动态

产品规格

规格型号	输入电压	PF	THD	输出电流	输出功率	效率	研制进度
MHPF700-UF390HPNL-G	85～264V	0.99	5%	1.8A	700W	96.5%	可供货
MHPF1200-CD390HPNL-G	176～264V	0.99	5%	3.07A	1200W	96.8%	可供货

外形尺寸

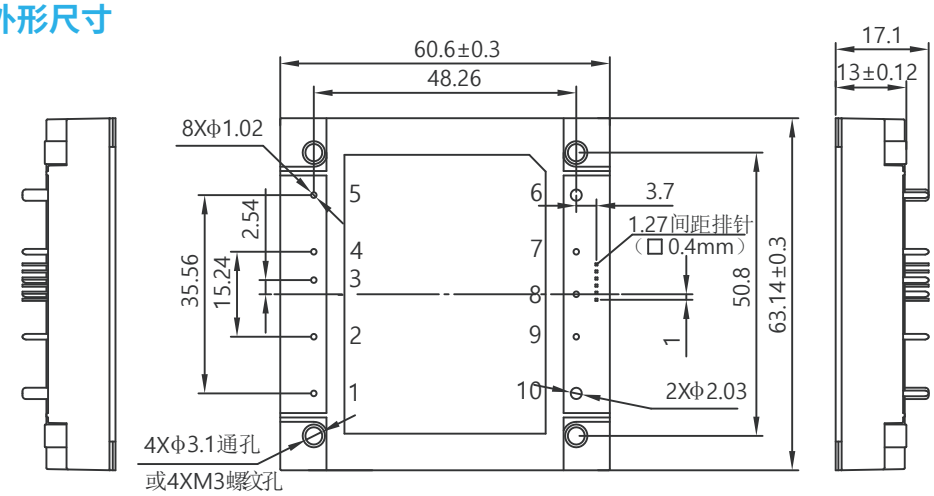

引脚号	符号	功能
1	L1	输入(火线)端
2	CLK SYNC	TBD
3	IMON	电流监测
4	PFC ENA	PFC使能信号
5	L2/N	输入(零线)端
6	VOUT(-)	功率输出负端
7	AUX	辅助源
8	LOAD ENA	负载使能信号
9	AC GOOD	AC正常信号
10	VOUT(+)	功率输出正端

命名规则

MHPF	700	-	U	F	390	H	P	N	L	-	G
系列名称	输出功率	-	输入电压	输入频率	输出电压	温度等级	并联能力	通信接口	安装孔	-	版本代号
PFC 工业砖系列	700:700W 1200:1200W	-	U:85~264V C:176~264V	F:45~65Hz/ 360~800Hz D:45~65Hz	390:390V	M:Tc:-55~100°C Ts:-65~125°C H:Tc:-40~100°C Ts:-55~125°C T:Tc:-40~100°C Ts:-40~125°C	P:支持 N:不支持	N:无 L:有	T:通孔 L:螺纹孔	-	G:全国产

D-ADF-500W系列AC/DC电源

产品特点

- AC/DC隔离稳压
- 兼容华为同类型产品
- 输入浪涌电压:290Vrms/100ms
- 输入频率范围:45～65Hz
- 具有输出短路保护、输出过流保护等功能
- 工作壳温:-40~85℃
- 标准工业砖封装
- 支持PMBus通信协议

产品规格

规格型号	输入电压	浪涌电压	输入频率	输入功率	输出电压	效率	研制进度
D-ADF42S12B-01-G	176～264	290Vrms/100ms	45~65Hz	500W	12V	92.0%	可供货
D-ADF10S48B-01-G	176～264	290Vrms/100ms	45~65Hz	500W	48V	92.0%	可供货

外形尺寸

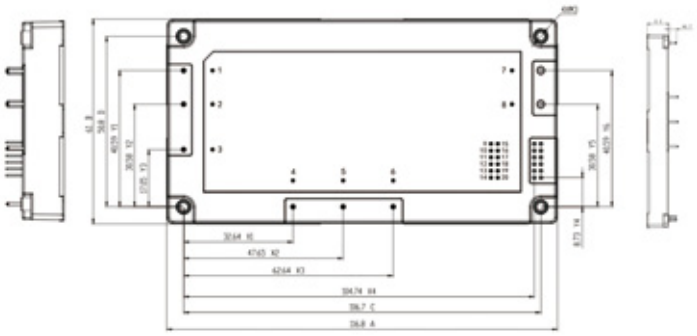

引脚号	符号	功能	引脚号	符号	功能
1	AC1	输入(火线)端	11	CNT	使能控制
2	AC2	输入(零线)端	12	ALERT	-
3	SP	防浪涌二极管正端	13	SCL	PMBus串行时钟线
4	R	浪涌电阻	14	SDA	PMBus串行数据线
5	+BC	前级PFC输出正端	15	+S	输出电压反馈正端
6	-BC	前级PFC输出负端	16	-S	输出电压反馈负端
7	-VOUT	功率输出负端	17	COM	公共接地
8	+VOUT	功率输出正端	18	AUX	辅助源
9	ADDR	模块地址	19	CB	均流输出
10	TRIM	输出电压调节	20	ENA	-

命名规则

D	-	A	D	F	18	S	28	B	-	01	-	G
系列名称	-	输入类型	控制方式	尺寸	输出电流	输出路数	输出电压	基板外形	-	序列号	-	版本代号
D: 对标代码	-	A: 交流	D: 数字控制	F: 全砖	42:42A 10:10A	S: 单路输出	12:12V 48:48V	B	-	01	-	G:全国产

D-ADF-1000W系列AC/DC电源

产品特点

- AC/DC隔离稳压
- 兼容华为同类型产品
- 输入浪涌电压:290Vrms/100ms
- 输入频率范围:47～63Hz
- 具有输出短路保护、输出过流保护等功能
- 内置输入电流浪涌抑制电路
- 工作壳温:-40~85°C
- 标准工业砖封装
- 支持隔离CAN通信

产品规格

规格型号	输入电压	浪涌电压	输入频率	输入功率	输出电压	效率	研制进度
D-ADF84S12HB-01-G	176～264	290Vrms/100ms	47~63Hz	1000W	12V	92.0%	可供货
D-ADF36S28HB-01-G	176～264	290Vrms/100ms	47~63Hz	1000W	28V	93.0%	可供货
D-ADF21S48HB-01-G	176～264	290Vrms/100ms	47~63Hz	1000W	48V	92.0%	可供货

外形尺寸

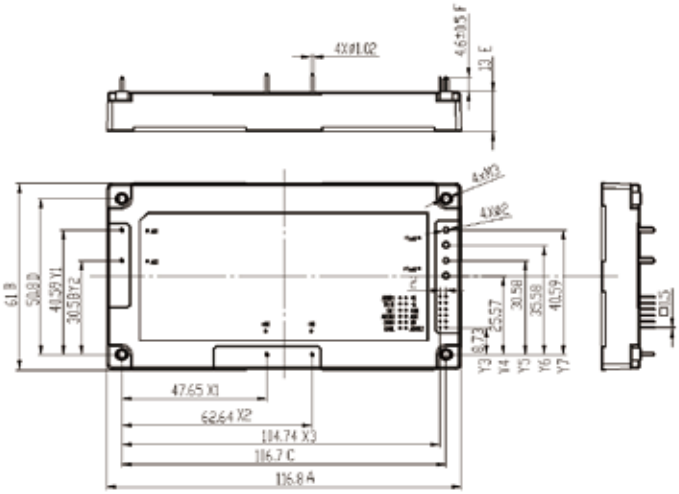

引脚号	符号	功能	引脚号	符号	功能
1	AC1	输入(火线)端	11	COM	通讯地
2	AC2	输入(零线)端	12	AUX	辅助源
3	+BC	前级PFC输出正端	13	CB	均流输出
4	-BC	前级PFC输出负端	14	ADDR2	模块地址2
5	-VOUT	功率输出负端	15	ADDR1	模块地址1
6	+VOUT	功率输出正端	16	TRIM	输出电压调节
7	-VOUT	功率输出负端	17	CNT	使能控制
8	+VOUT	功率输出正端	18	ADDR3	模块地址3
9	+S	遥测正端	19	CANH	CAN高
10	-S	遥测负端	20	CANL	CAN低

命名规则

D	-A	D	F	84	S	12	H	B	-01	-	G
系列名称	输入类型	控制方式	尺寸	输出电流	输出路数	输出电压	温度等级	基板外形	序列号	-	版本代号
D: 对标代码	A: 交流	D: 数字控制	F: 全砖	84:84A 36:36A 21:21A	S: 单路输出	12:12V 28:28V 48:48V	-40~85°C	B	01	-	G:全国产

AC/DC系列10kW液冷整流电源

产品特点

- 全智能控制、适应宽输入
- 输出功率：10kW
- 全方位过压、过流、过温保护
- 前面板输出电压调整540~560VDC
- 数码管电压或电流切换显示、故障指示灯指示
- 支持大容性负载(>10mF)
- 支持10min满载断液冷工作(环温25°)
- N+M模块并联和热插拔，并联均流度≤10%
- 绝缘耐压4242Vdc
- 2U尺寸：282×380×88mm

产品规格

规格型号	输入电压	输出电压	PF	THD	输出功率	并联扩容	效率	研制进度
J10K-380AS550M01-G	380Vac	550Vdc	0.99	5%	10kW	支持	96.7%	可供货

外形尺寸

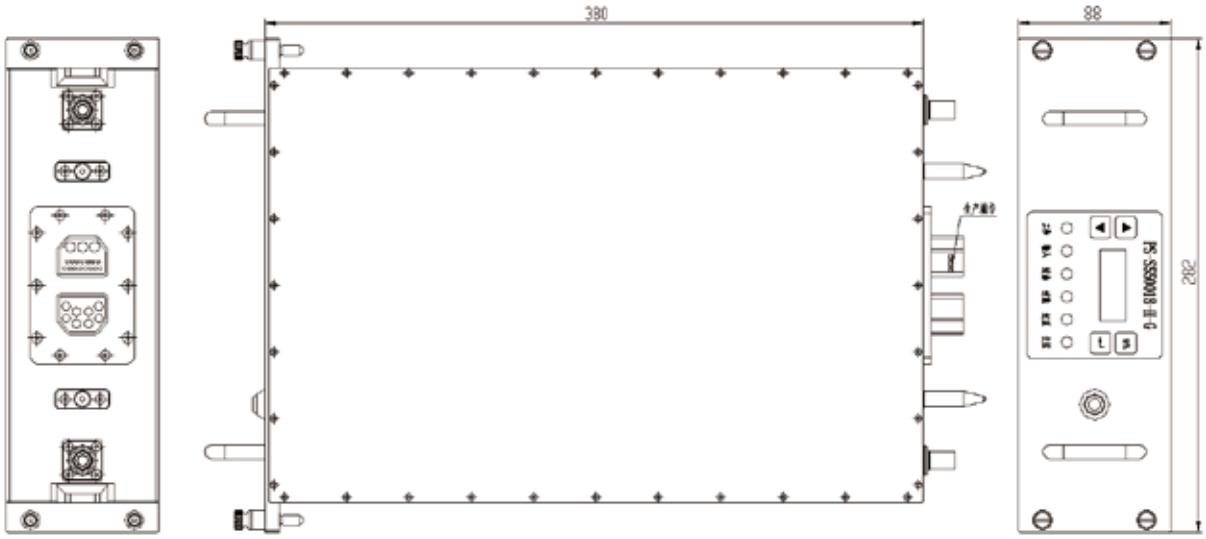

命名规则

J	10K	-	380	A	S	550	M	01	-G
品牌代码	输出功率	-	输入电压	输入频率	输出形式	输出电压	温度等级	设计序号	国产代码
杰瑞品牌	输出功率：10kW		额定输入电压：380Vac	A：47～63Hz	S：单路	额定输出电压：550Vdc	M：-40~60°C	01：液冷版	G：国产化

AC/DC系列15kW液冷整流电源

产品特点

- 全智能控制、适应宽输入323～437VAC
- 输出功率:≥15kW
- 4242Vdc绝缘耐压
- 支持20台模块并联，并联均流度≤10%
- 全方位过压、过流、过温保护
- 支持大容性负载(>18mF)
- 1U尺寸:438×350×43.6mm
- 工作温度:-40°C～+65°C

产品规格

规格型号	输入电压	输出电压	PF	THD	输出功率	并联扩容	效率	研制进度
J15K-380AS710M01	380Vac	710Vdc	0.99	3%	15kW	支持	96.9%	可供货
J18K-380AS710M01	380Vac	710Vdc	0.99	3%	18kW	支持	96.5%	研发中
J15K-380AS700M01	380Vac	600~800Vdc	0.99	3%	15kW	支持	96.0%	研发中
J15K-380AS750M01	380Vac	750Vdc	0.99	3%	15kW	支持	96.8%	可供货

外形尺寸

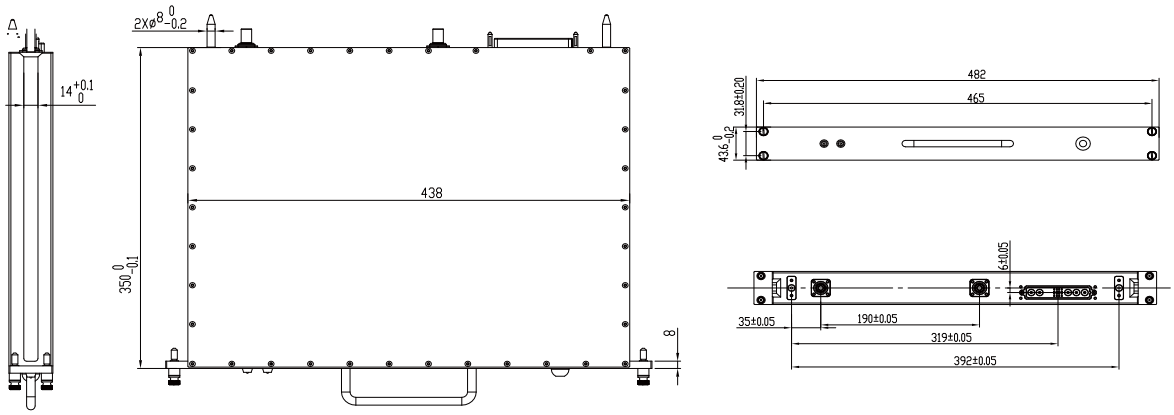

命名规则

J	15K	-	380	A	S	710	M	01
品牌代码	输出功率	-	输入电压	输入频率	输出形式	输出电压	温度等级	设计序号
杰瑞品牌	输出功率: 15kW 18kW		额定输入 电压:380Vac	A: 47～63Hz	S:单路	710:710Vdc 650:650Vdc 700:600-800Vdc	M:-40~60°C	01:液冷版

大功率电源　AC/DC系列15kW风冷整流电源

产品特点

- 全智能控制、适应宽输入323～437VAC
- 输出功率:≥15kW
- 4242Vdc绝缘耐压
- 支持20台模块并联，并联均流度≤10%
- 全方位过压、过流、过温保护
- 重量:约14.5kg
- 支持大容性负载(>10mF)
- 2U尺寸:438×350×88.1mm
- 工作温度:-40°C～+60°C

产品规格

规格型号	输入电压	输出电压	PF	THD	输出功率	并联扩容	效率	研制进度
J15K-380AS710M02	380Vac	710Vdc	0.99	3%	15kW	支持	96.5%	可供货
J15K-380AS750M02	380Vac	750Vdc	0.99	3%	15kW	支持	96.4%	可供货
J18K-380AS710M02	380Vac	710Vdc	0.99	3%	18kW	支持	96.1%	研发中
J15K-380AS700M02	380Vac	600~800Vdc	0.99	3%	15kW	支持	95.6%	研发中

外形尺寸

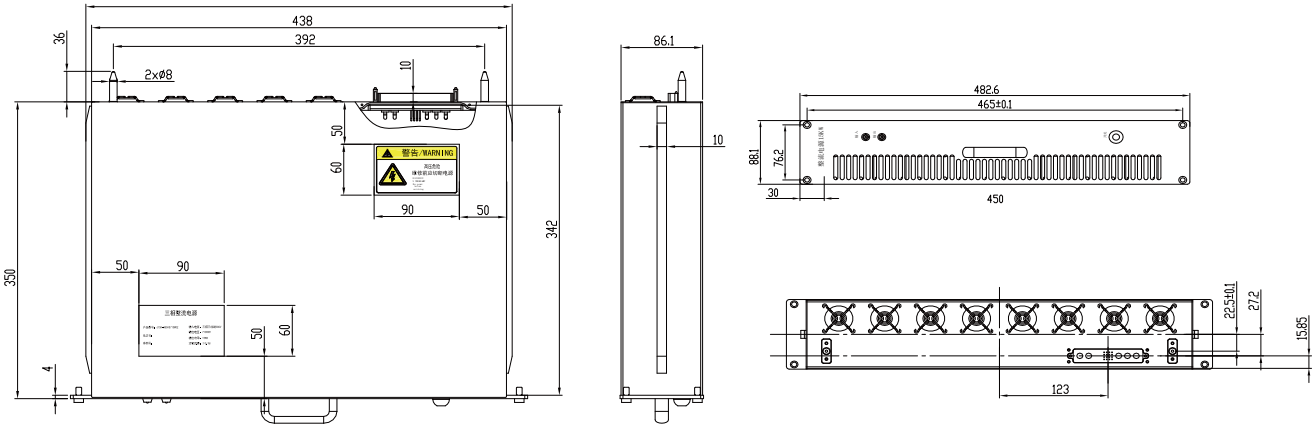

命名规则

J	15K-	380	A	S	710	M	02
品牌代码	输出功率	输入电压	输入频率	输出形式	输出电压	温度等级	设计序号
杰瑞品牌	输出功率: 15kW 18kW	额定输入 电压:380Vac	A: 47～63Hz	S:单路	710:710Vdc 750:750Vdc 700:600-800Vdc	M:-40~60°C	02:风冷版

大功率电源　DC/AC系列15kW逆变电源

产品特点

- 全智能控制、适应宽输入500～700VDC
- 输出电压380VAC±2%，50Hz，三相四线正弦波
- 输出功率:15kW
- 全电气隔离，输入对输出、输入输出对机壳耐压2820VDC
- 典型效率:95%
- 支持模块并联，并联均流度≤3%
- 全方位过压、过流、过温保护、输入反接保护、输出短路保护、漏电流保护
- 外形尺寸:482.6×159.58×464mm
- 工作温度:-40℃～+50℃

产品规格

规格型号	输入电压	输出电压	输出形式	输出功率	并联扩容	效率	研制进度
JD15K-600BS380M01	500~700V	380Vac	三相四线制	15kW	支持	95%	可供货

外形尺寸

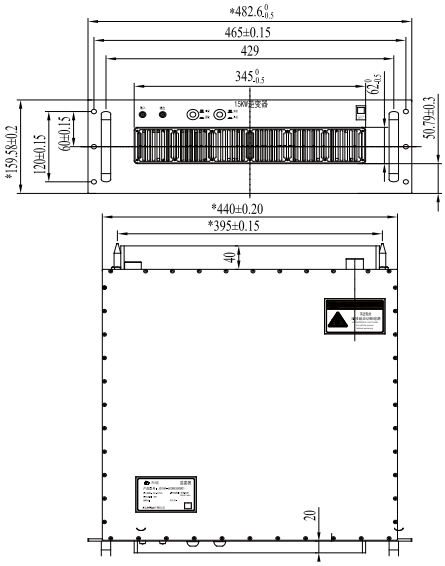

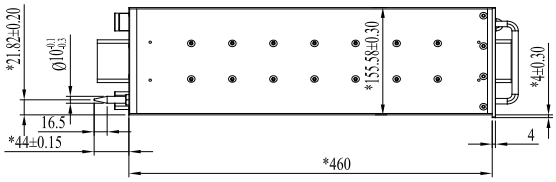

背面视图
（顶面朝上）

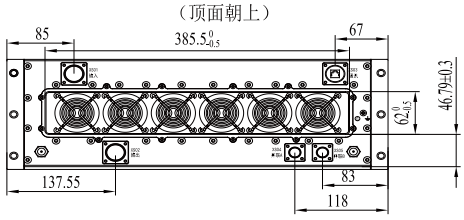

命名规则

J	D	15K	-	600	B	S	380	M	01
品牌代码	输入形式	输出功率		输入电压	输出频率	输出形式	输出电压	温度等级	设计序号
杰瑞品牌	直流输入	输出功率：15kW		额定输入电压：600Vdc	50Hz	三相四线制	额定输出电压:380Vac	M:-40~50°C	01版本

定制组件电源

应用案例1

关键指标	方案参数			
输入电压	DC28V±10V			
输出规格	+24V	5A	120W	总功率 625W
	+5.5V	33A	180W	
	+6V	3A	18W	
	+5V	10A	50W	
	-6V	2A	12W	
	-12V	1A	12W	
效率	88%			
尺寸	ϕ130×10mm			
重量	315g（带外壳）			
工作温度	-20~70°C			

应用案例2

关键指标	方案参数			
输入电压	DC550V±30V			
输出规格	+24V	45A	1080W	总功率 1680W
	+6V	10A	60W	
	-6V	2A	12W	
效率	91.2%			
尺寸	80.94×137.94×9.46mm			
重量	244g（带外壳）			
工作温度	-35~65°C			

应用案例3

关键指标	方案参数			
输入电压	24V～32VDC/257V-390V/70V-112V			
输出电压	+27	8A	216W	总功率 2800W
	+27	6A	162W	
	+27	7.5A	203W	
	+27	2A	54W	
	+27	5.5A	149W	
	+27	2A	54W	
	+27	3A	81W	
	+27	20A	540W	
	+27	2A	54W	
	+27	10A	270W	
	+27	7A	189W	
	48V	16A	768W	
	20V-40V	2A	80W	
效率	89%			
尺寸	482×165×28mm			
重量	2kg			
工作温度	-40~55°C			

低压JDCM散热增强系列封装外形尺寸汇总

S样式外形尺寸及安装尺寸

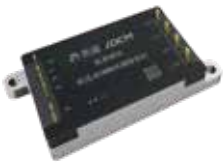

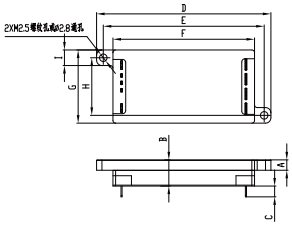

S2H(L)

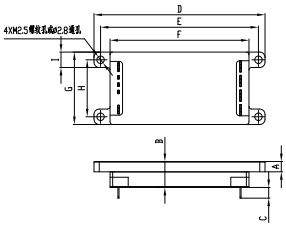

S4H(L)

安装样式	安装孔数量	封装代码	A	B(max)	C	D	E	F	G	H	I	重量g
S	2	BC	3.86	10.1	4±0.5	55	50	43.6	27.26	21.46	5.8	37.7
S	4	BC	3.86	10.1	4±0.5	55	50	43.6	27.26	21.46	5.8	38.2
注:未注尺寸公差按GB/T1804-m。												

Y样式外形尺寸及安装尺寸

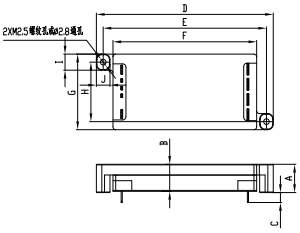

Y2H(L)

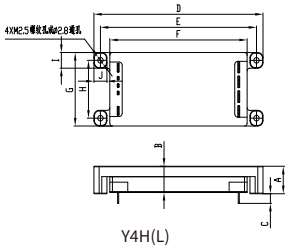

Y4H(L)

安装样式	安装孔数量	封装代码	A	B(max)	C	D	E	F	G	H	I	J	重量g
Y	2	BC	10.2	10.1	3.6±0.5	55	50	43.6	27.26	21.46	5.8	5	38.5
Y	4	BC	10.2	10.1	3.6±0.5	55	50	43.6	27.26	21.46	5.8	5	39.8
注:未注尺寸公差按GB/T1804-m。													

L样式外形尺寸及安装尺寸

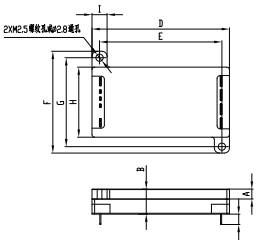

L2H(L)

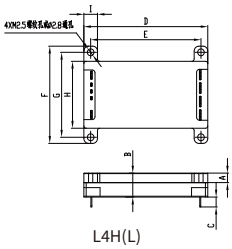

L4H(L)

安装样式	安装孔数量	封装代码	A	B(max)	C	D	E	F	G	H	I	重量g
L	2	BC	3.86	10.1	4±0.5	43.6	37.8	38.6	33.6	27.26	5.8	37.7
L	4	BC	3.86	10.1	4±0.5	43.6	37.8	38.6	33.6	27.26	5.8	38.2
注:未注尺寸公差按GB/T1804-m。												

低压JDCM散热增强系列封装外形尺寸汇总

T样式外形尺寸及安装尺寸

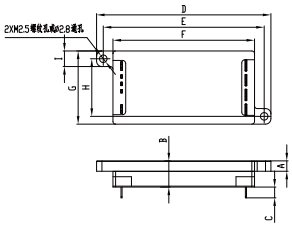

T2H(L)

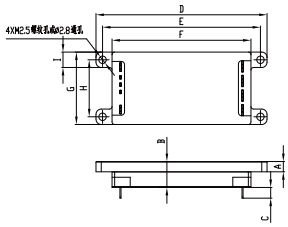

T4H(L)

安装样式	安装孔数量	封装代码	A	B(max)	C	D	E	F	G	H	I	J	重量g
T	2	BC	10.2	10.1	3.6±0.5	43.6	37.8	38.6	33.6	27.26	5.8	5	38.5
T	4	BC	10.2	10.1	3.6±0.5	43.6	37.8	38.6	33.6	27.26	5.8	5	39.8
注:未注尺寸公差按GB/T1804-m。													

F样式外形尺寸及安装尺寸

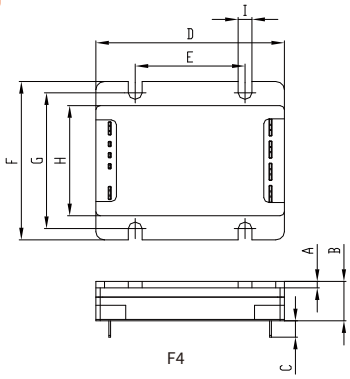

F4

安装样式	安装孔数量	封装代码	A	B(max)	C	D	E	F	G	H	I	重量g
F	4	BC	1.6	10.1	4±0.5	43.6	25.4	39.2	33.6	27.26	3.2	39.2
注:未注尺寸公差按GB/T1804-m。												

高压JDCM散热增强系列封装外形尺寸汇总

S样式外形尺寸及安装尺寸

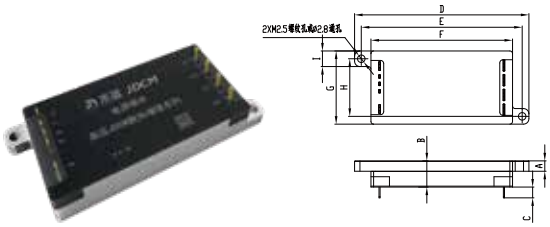

S2H(L)

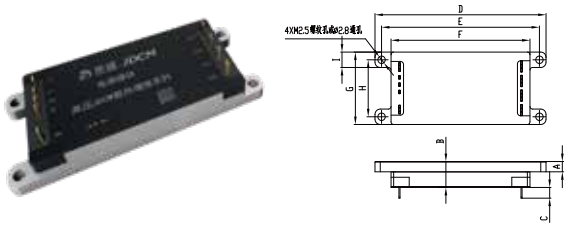

S4H(L)

安装样式	安装孔数量	封装代码	A	B(max)	C	D	E	F	G	H	I	重量g
S	2	AC	3.86	10.1	4±0.5	65	60	52.8	27.26	21.46	5.8	44.4
S	4	AC	3.86	10.1	4±0.5	65	60	52.8	27.26	21.46	5.8	45
注:未注尺寸公差按GB/T1804-m。												

Y样式外形尺寸及安装尺寸

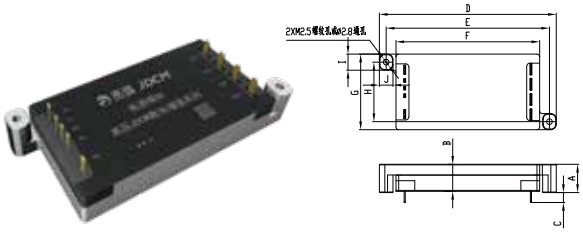

Y2H(L)

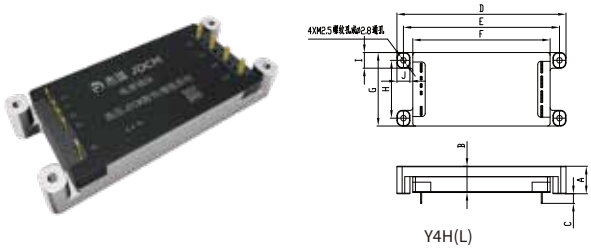

Y4H(L)

安装样式	安装孔数量	封装代码	A	B(max)	C	D	E	F	G	H	I	J	重量g
Y	2	AC	10.2	10.1	3.6±0.5	65	60	43.6	27.26	21.46	5.8	5	45.2
Y	4	AC	10.2	10.1	3.6±0.5	65	60	43.6	27.26	21.46	5.8	5	46.6
注:未注尺寸公差按GB/T1804-m。													

L样式外形尺寸及安装尺寸

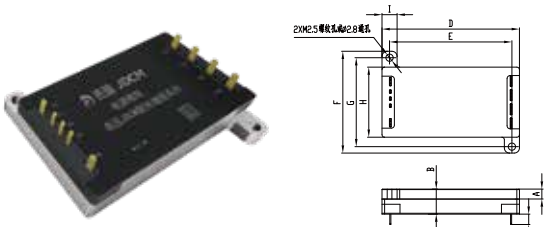

L2H(L)

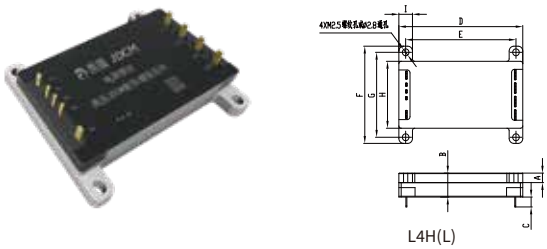

L4H(L)

安装样式	安装孔数量	封装代码	A	B(max)	C	D	E	F	G	H	I	重量g
L	2	AC	3.86	10.1	4±0.5	52.8	47	38.6	33.6	27.26	5.8	44.4
L	4	AC	3.86	10.1	4±0.5	52.8	47	38.6	33.6	27.26	5.8	45
注:未注尺寸公差按GB/T1804-m。												

高压JDCM散热增强系列封装外形尺寸汇总

T样式外形尺寸及安装尺寸

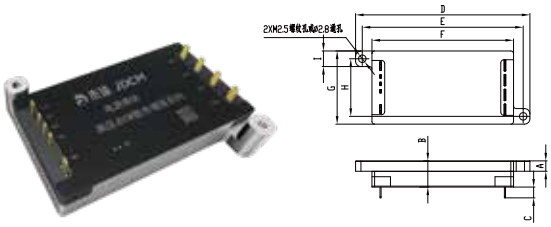

T2H(L)

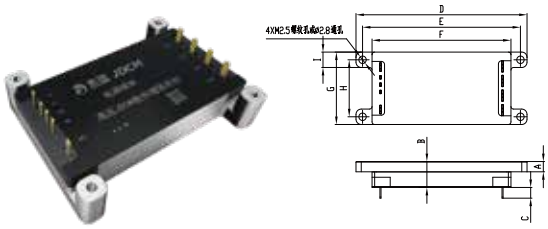

T4H(L)

安装样式	安装孔数量	封装代码	A	B(max)	C	D	E	F	G	H	I	J	重量g
T	2	AC	10.2	10.1	3.6±0.5	52.8	47	38.6	33.6	27.26	5.8	5	45.2
T	4	AC	10.2	10.1	3.6±0.5	52.8	47	38.6	33.6	27.26	5.8	5	46.6
注:未注尺寸公差按GB/T1804-m。													

F样式外形尺寸及安装尺寸

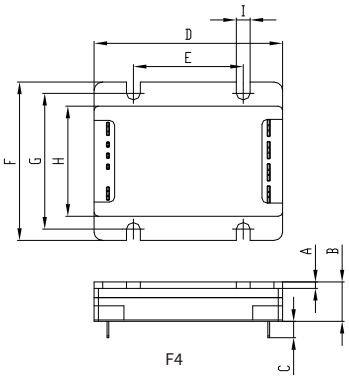

F4

安装样式	安装孔数量	封装代码	A	B(max)	C	D	E	F	G	H	I	重量g
F	4	AC	1.6	10.1	4±0.5	52.8	30	39.2	33.6	27.26	3.2	46.5
注:未注尺寸公差按GB/T1804-m。												

高压JBCM散热增强系列封装外形尺寸汇总

S样式外形尺寸及安装尺寸

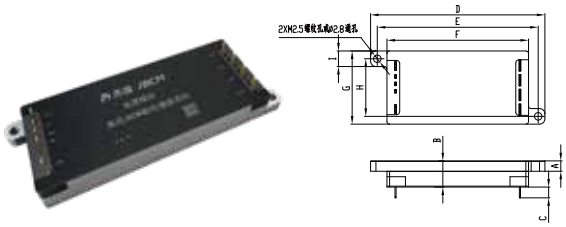

S2H(L)

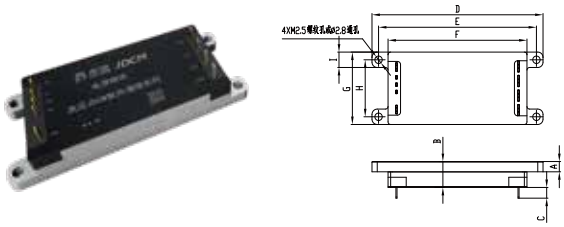

S4H(L)

安装样式	安装孔数量	封装代码	A	B(max)	C	D	E	F	G	H	I	重量g
S	2	DC	3.86	10.1	4±0.5	80	75	68.22	27.26	21.46	5.8	60.4
S	4	DC	3.86	10.1	4±0.5	80	75	68.22	27.26	21.46	5.8	61
注:未注尺寸公差按GB/T1804-m。												

Y样式外形尺寸及安装尺寸

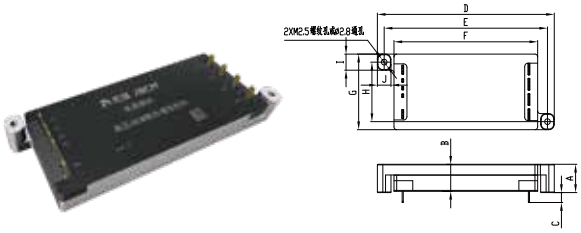

Y2H(L)

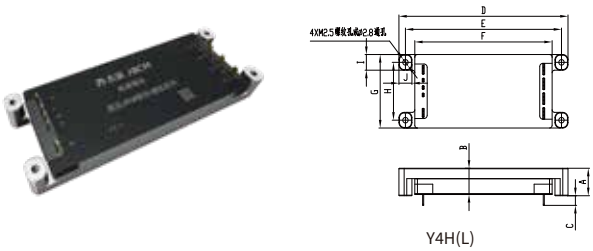

Y4H(L)

安装样式	安装孔数量	封装代码	A	B(max)	C	D	E	F	G	H	I	J	重量g
Y	2	DC	10.2	10.1	3.6±0.5	80	75	68.22	27.26	21.46	5.8	5	61.2
Y	4	DC	10.2	10.1	3.6±0.5	80	75	68.22	27.26	21.46	5.8	5	62.6
注:未注尺寸公差按GB/T1804-m。													

L样式外形尺寸及安装尺寸

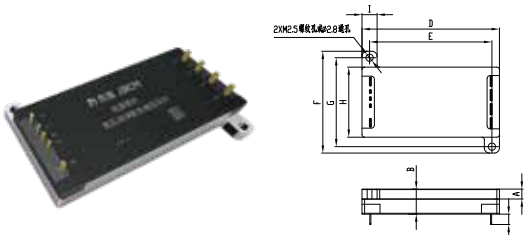

L2H(L)

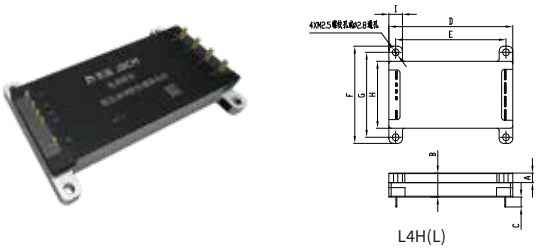

L4H(L)

安装样式	安装孔数量	封装代码	A	B(max)	C	D	E	F	G	H	I	重量g
L	2	DC	3.86	10.1	4±0.5	68.22	62.42	38.6	33.6	27.26	5.8	60.4
L	4	DC	3.86	10.1	4±0.5	68.22	62.42	38.6	33.6	27.26	5.8	61
注:未注尺寸公差按GB/T1804-m。												

高压JBCM散热增强系列封装外形尺寸汇总

T样式外形尺寸及安装尺寸

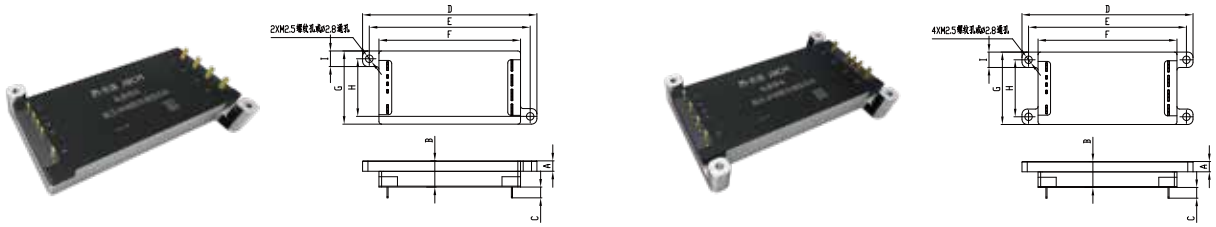

T2H(L)　　T4H(L)

安装样式	安装孔数量	封装代码	A	B(max)	C	D	E	F	G	H	I	J	重量g
T	2	DC	10.2	10.1	3.6±0.5	68.22	62.42	38.6	33.6	27.26	5.8	5	61.2
T	4	DC	10.2	10.1	3.6±0.5	68.22	62.42	38.6	33.6	27.26	5.8	5	62.6
注:未注尺寸公差按GB/T1804-m。													

F样式外形尺寸及安装尺寸

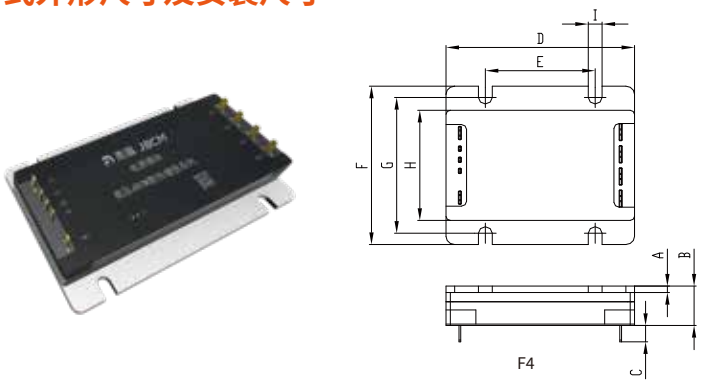

F4

安装样式	安装孔数量	封装代码	A	B(max)	C	D	E	F	G	H	I	重量g
F	4	DC	1.6	10.1	4±0.5	68.22	40	39.2	33.6	27.26	3.2	62.7
注:未注尺寸公差按GB/T1804-m。												

为客户提供一流的电源解决方案

JARI

上海杰瑞兆新信息科技有限公司

地址：中国（上海）自由贸易试验区盛夏路666号

网址：http://jarizx.com/

版本：ZX-V2.0-2025001版